Стандартное торговое оборудование

Согласование размещения торгового оборудования осуществляется через менеджера СКЛ

Стенд для смесителей IDDIS, **iSM6C1**

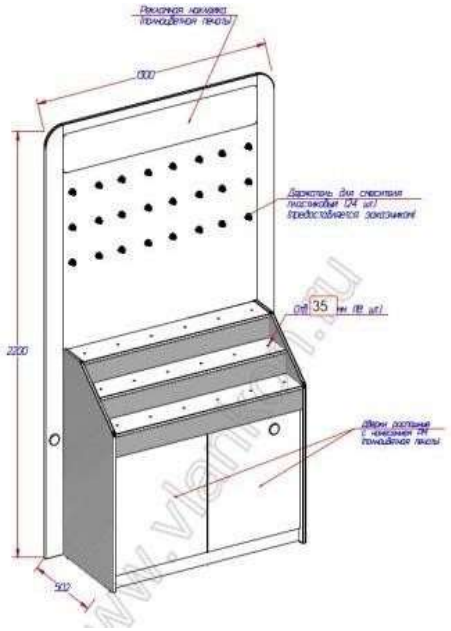

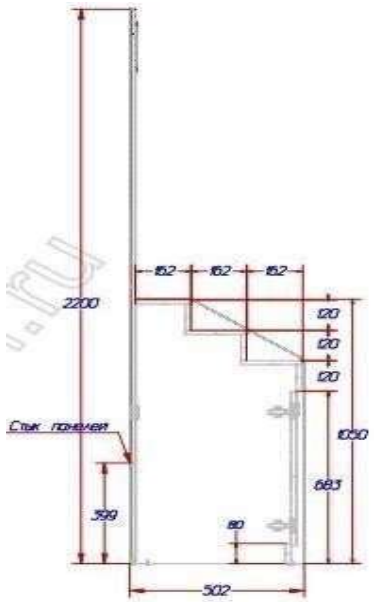

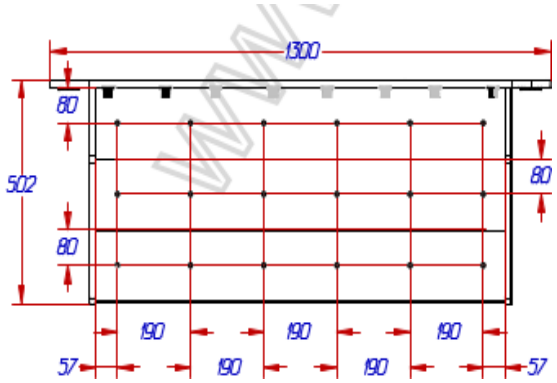

Габариты стенда

1300x502x2200 мм

Материал

ЛДСП Антрацит SM 16 мм

ЛДСП Белый глянец 16 мм

Рекламные материалы

Стикеры – самоклеящаяся пленка с полноцветной печатью

Мини-стенд для смесителей IDDIS, **iSM4M1/15**

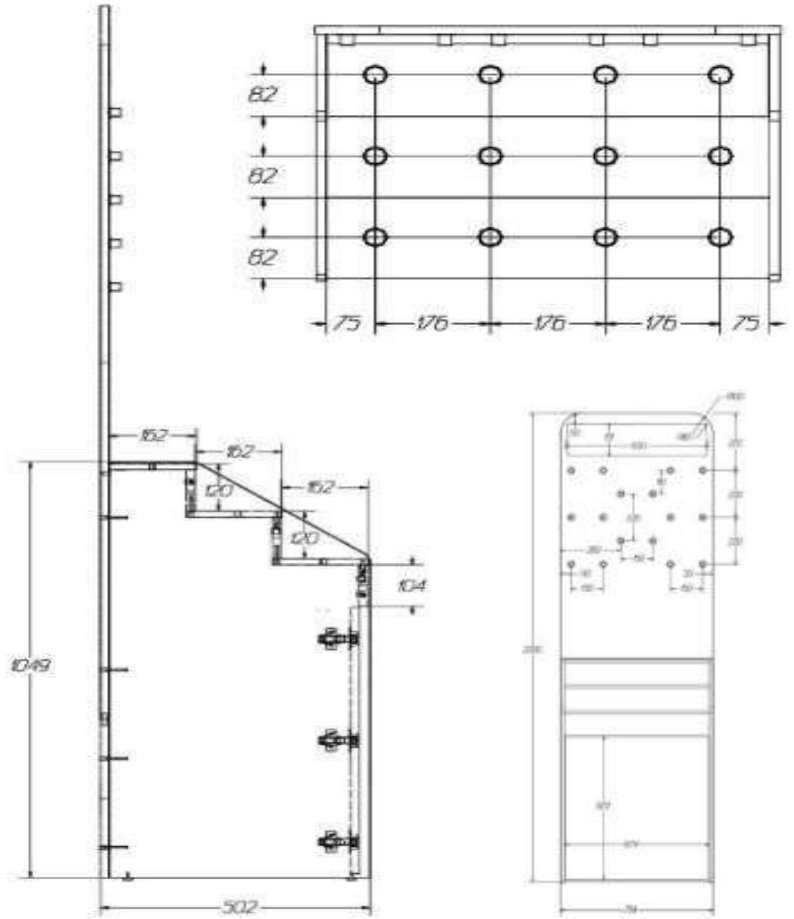

Габариты стенда

714x502x2200 мм

Материал

ЛДСП Антрацит SM 16 мм

ЛДСП Белый глянец 16 мм

Рекламные материалы

Стикеры – самоклеящаяся пленка с полноцветной печатью

iSM4M1/15

Узкий стенд для смесителей IDDIS (470 мм), **iSM3M2/15**

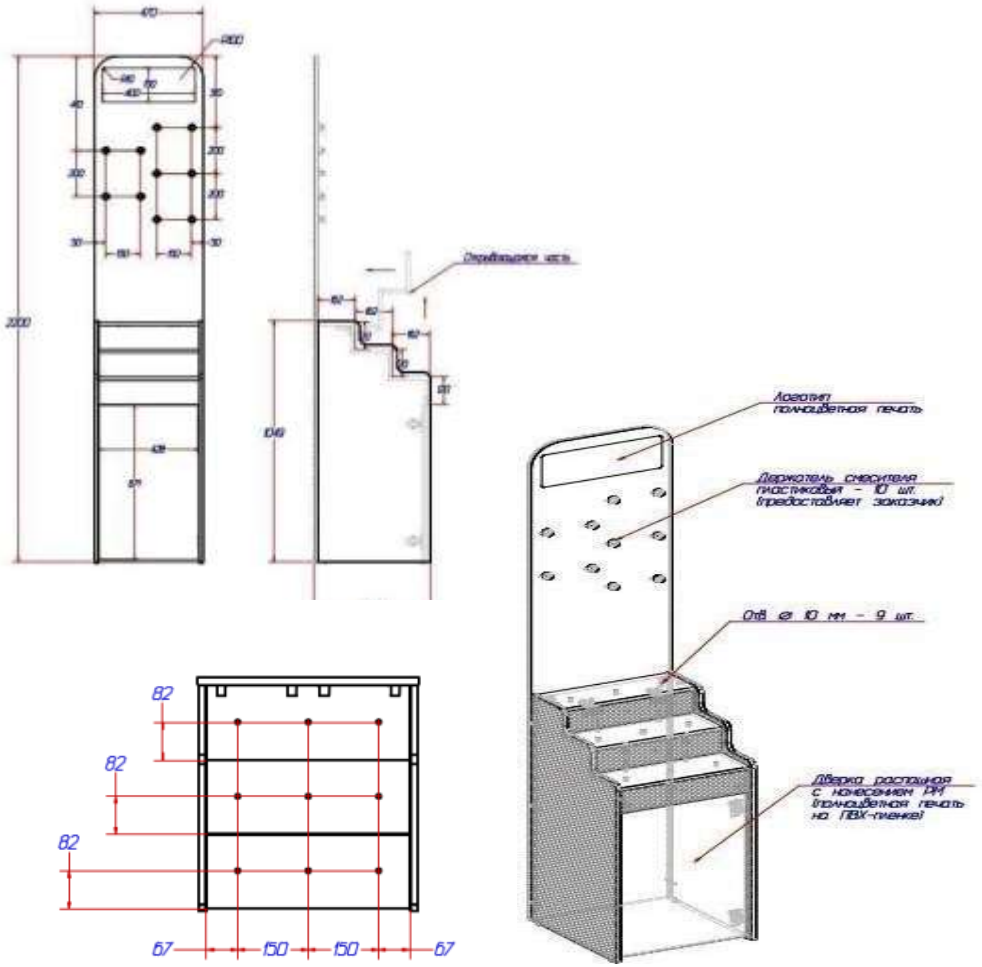

Габариты стенда

470x502x2200 мм

Материал

ЛДСП Антрацит SM 16 мм

ЛДСП Белый глянец 16 мм

Рекламные материалы

Стикеры – самоклеящаяся пленка с полноцветной печатью

iSM3M2/15

Стенд для смесителей на борт ванны IDDIS, **iSM3B1/15**

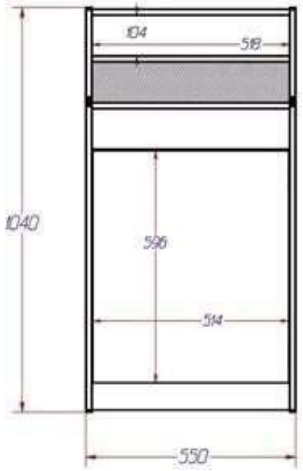

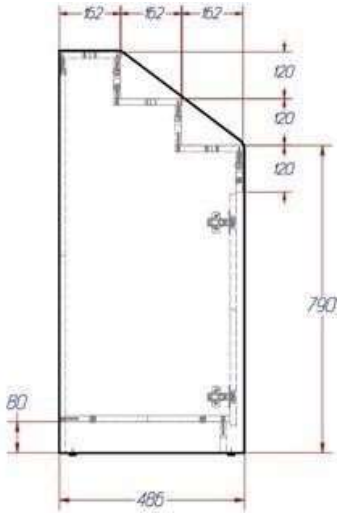

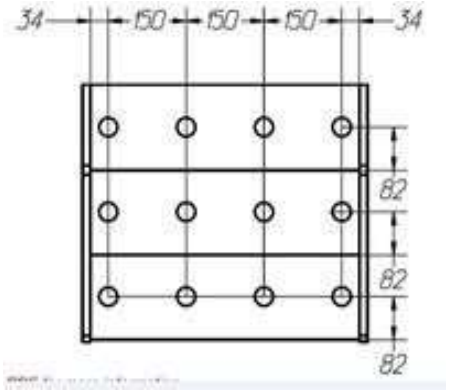

Габариты стенда

550x486x1040 мм

Материал

ЛДСП Антрацит SM 16 мм

ЛДСП Белый глянец 16 мм

Рекламные материалы

Стикеры – самоклеящаяся пленка с полноцветной печатью

Стенд ДА 2х IDDIS, **iDA2C1/15**

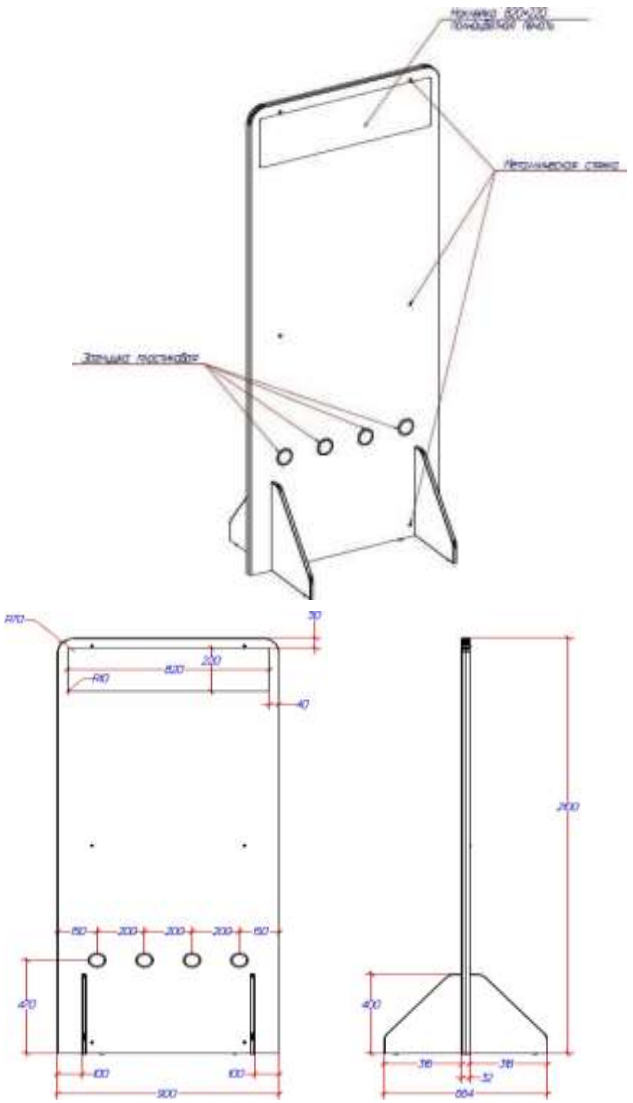

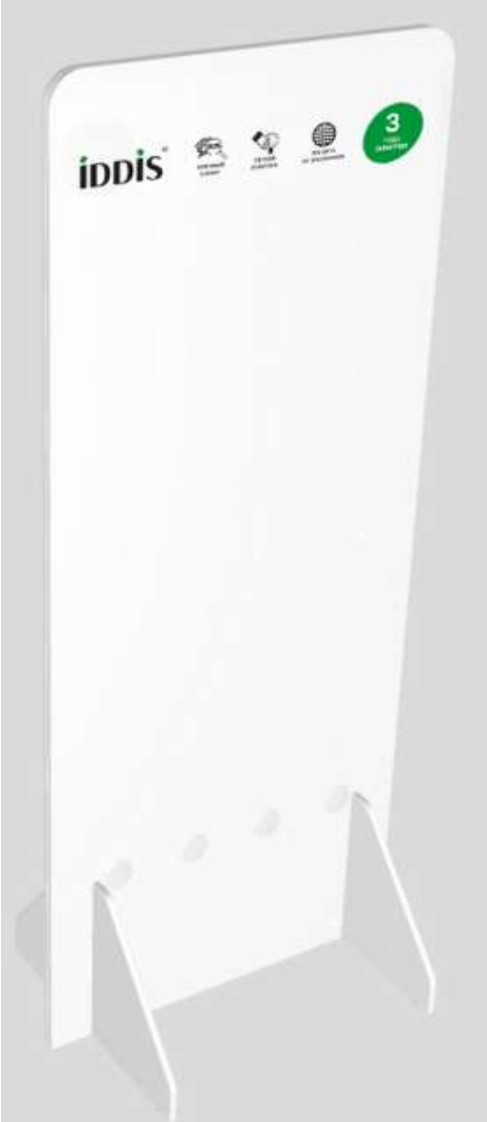

Габариты стенда

900x664x2100 мм

Материал

ЛДСП Белый глянец 16 мм

Рекламные материалы

Стикеры – самоклеящаяся пленка с полноцветной печатью

iDA2C1/15

Стенд ДА 3х IDDIS, **iDA3C1/15**

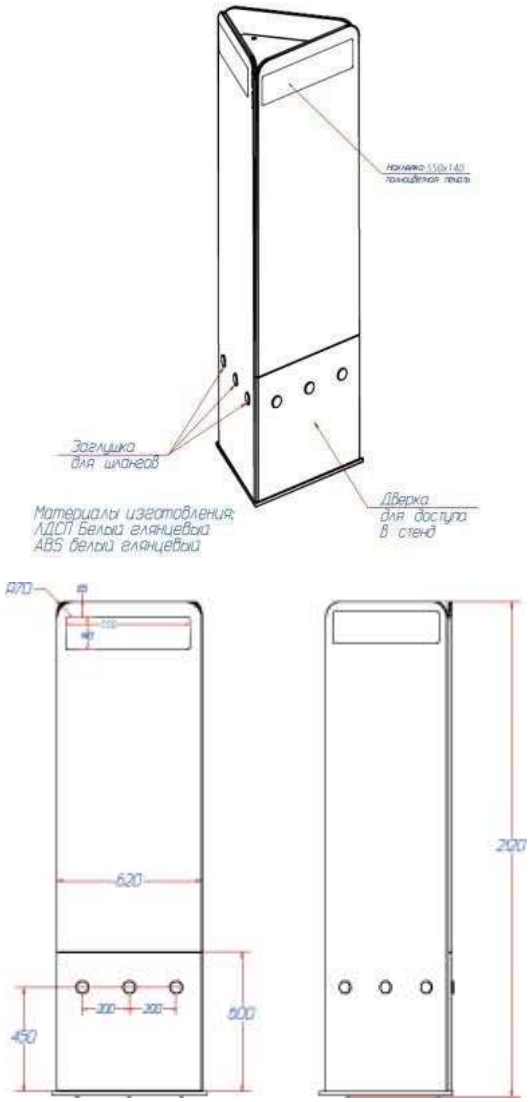

Габариты стенда

569x620x2120 мм

Материал

ЛДСП Белый глянец 16 мм

Рекламные материалы

Стикеры – самоклеящаяся пленка с полноцветной печатью

Стенд АВК 2х IDDIS, **iAV2C1/15**

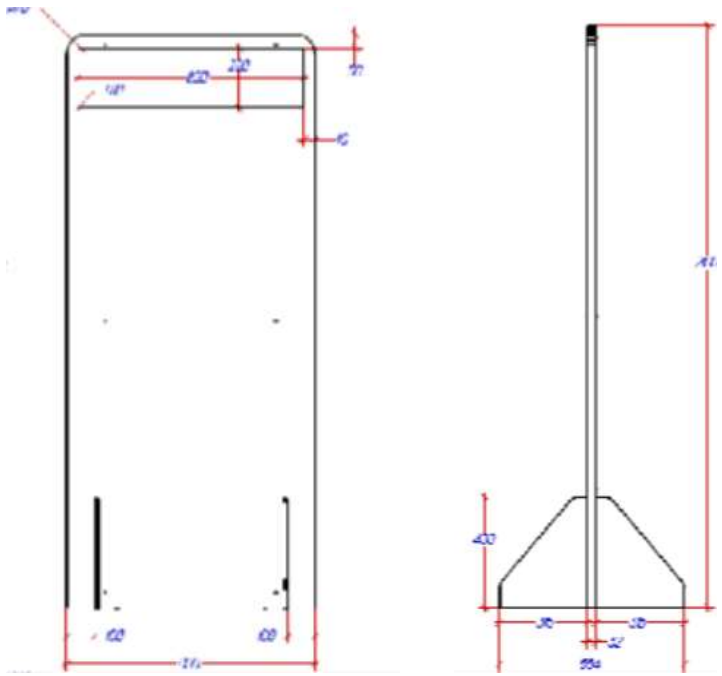

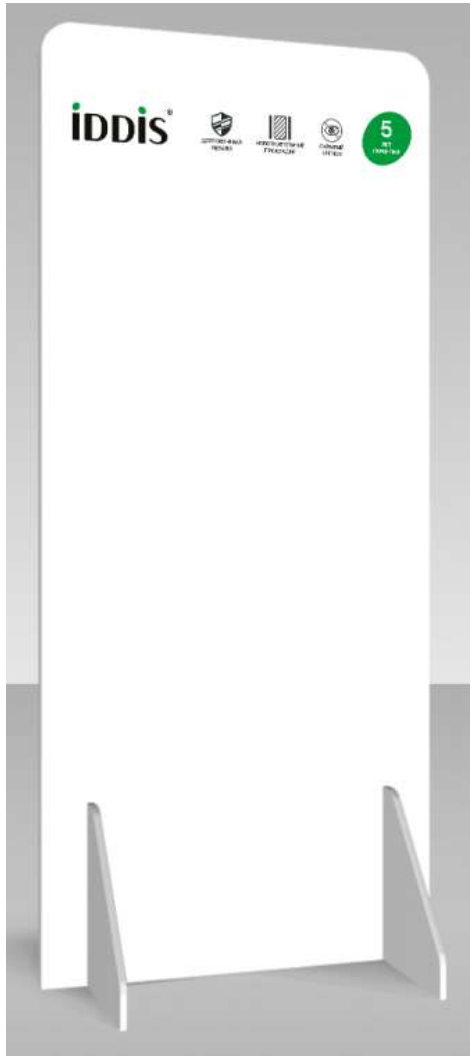

Габариты стенда

900x664x2100 мм

Материал

ЛДСП Белый глянец 16 мм

Рекламные материалы

Стикеры – самоклеящаяся пленка с полноцветной печатью

Стенд АВК 3х IDDIS, **iAV3C1/15**

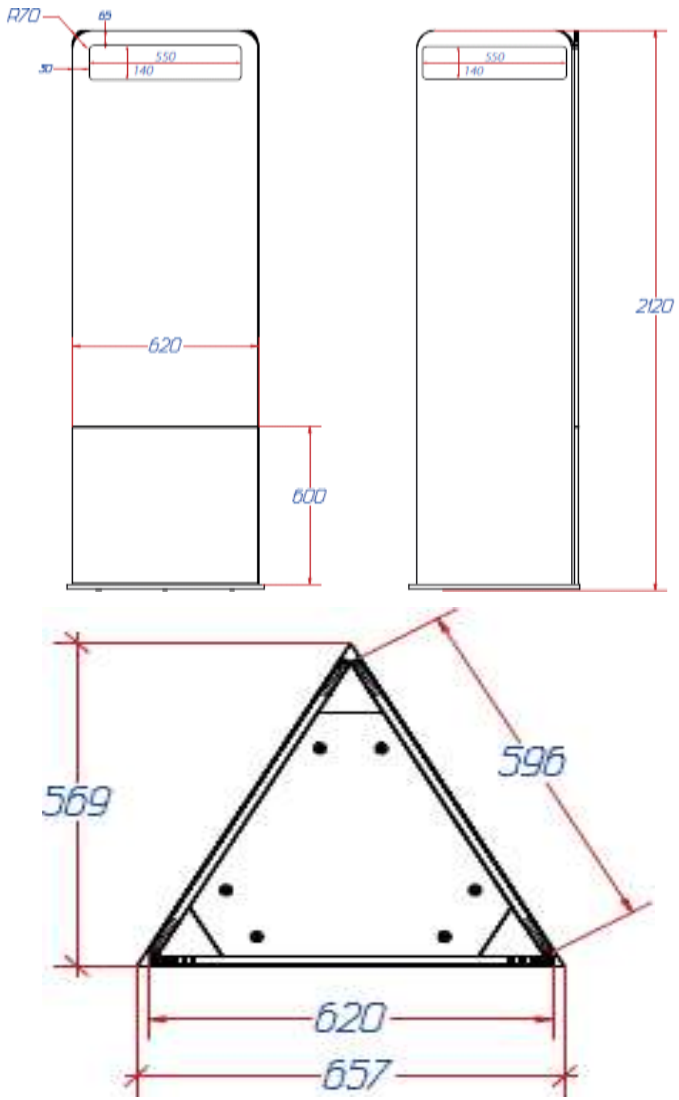

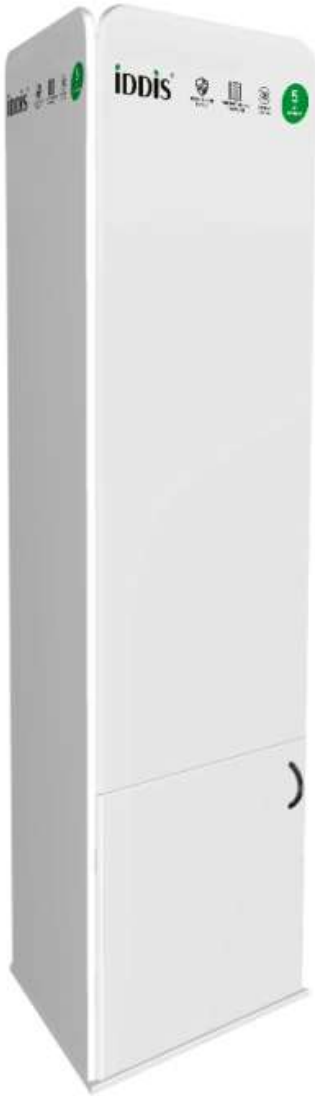

Габариты стенда

620x569x2120 мм

Материал

ЛДСП Белый глянец 16 мм

Рекламные материалы

Стикеры – самоклеящаяся пленка с полноцветной печатью

Стенд для санкерамики IDDIS, **iSK3U1/15**

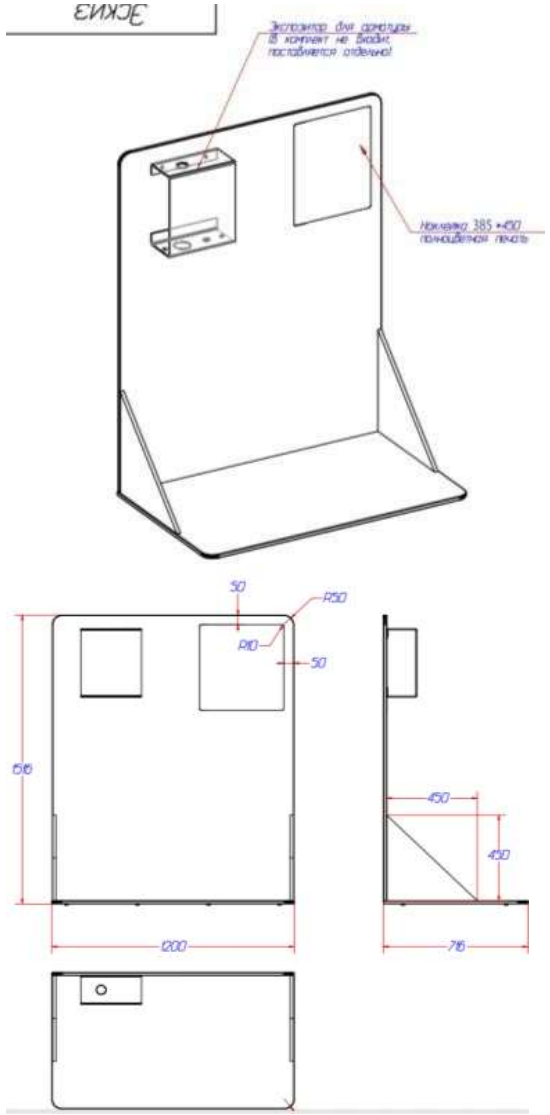

Габариты стенда

1200x716x1516 мм

Материал

ЛДСП Белый глянец 16 мм

Рекламные материалы

Стикеры – самоклеящаяся пленка с полноцветной печатью

iSK3U1/15

Экспозитор для арматуры 2 ур. IDDIS, **iAR2E1/15**

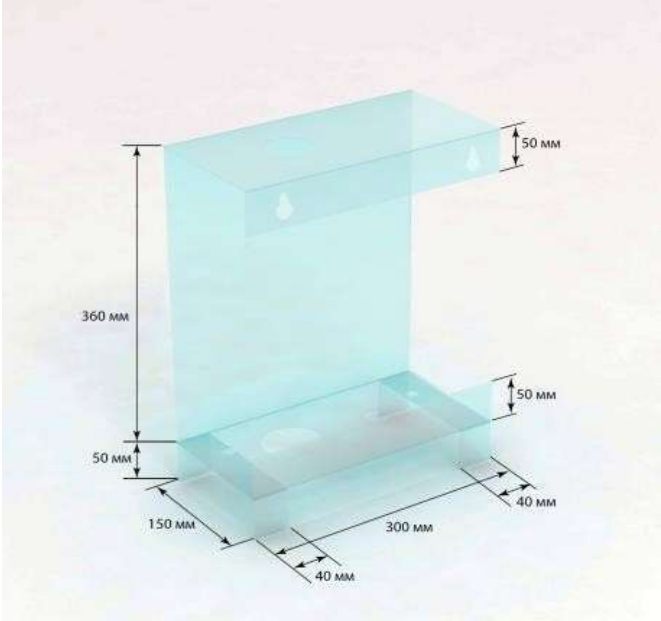

Габариты стенда

300x150x360 мм

Материал

Оргстекло 5 мм

Рекламные материалы

Стикеры – самоклеящаяся пленка с полноцветной печатью

Стенд для инсталляции IDDIS, **iIN1C1/19**

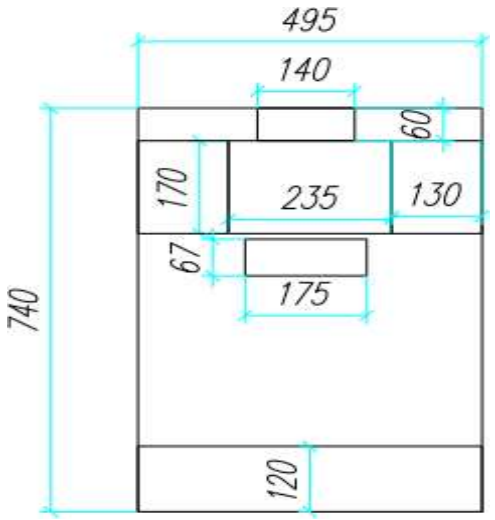

Является информационной накладкой на инсталляцию.

При необходимости установить инсталляцию на стенд – использовать стенд iSK3U1/15.

Габариты стенда

495x740x5 мм

Материал

Акриловое стекло 5 мм

Рекламные материалы

Стикеры – самоклеящаяся пленка с полноцветной печатью

Стенд для клавиш смыва IDDIS, **iKL4N1/15**

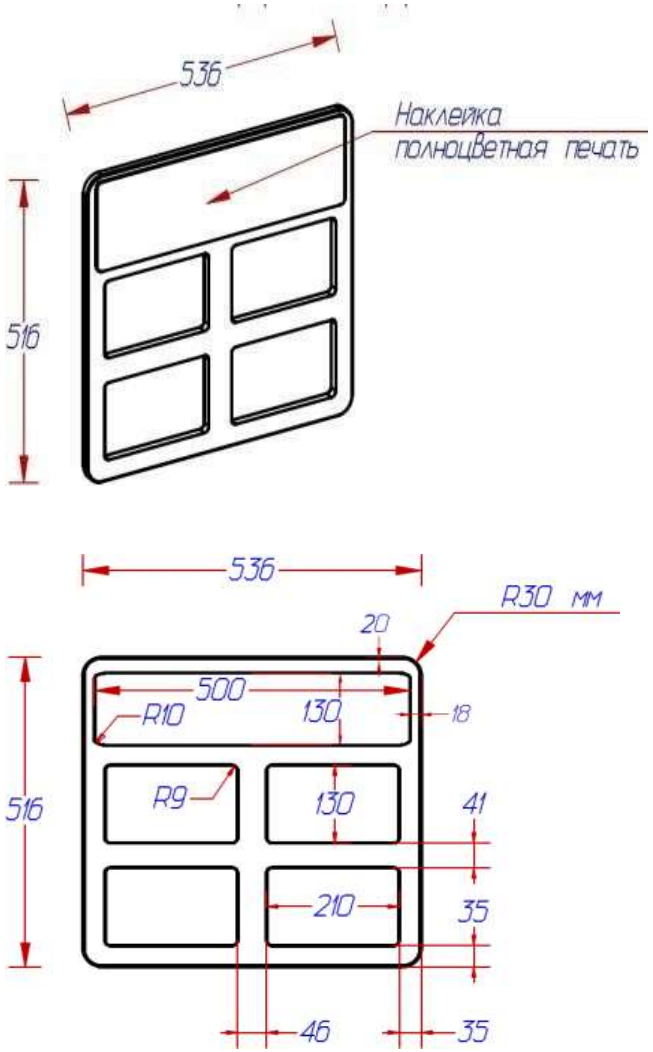

Габариты стенда

516x18x536 мм

Материал

ЛДСП Антрацит SM 16 мм

Рекламные материалы

Стикеры – самоклеящаяся пленка с полноцветной печатью

Стенд для 5 сидений IDDIS, **iSi5C1/15**

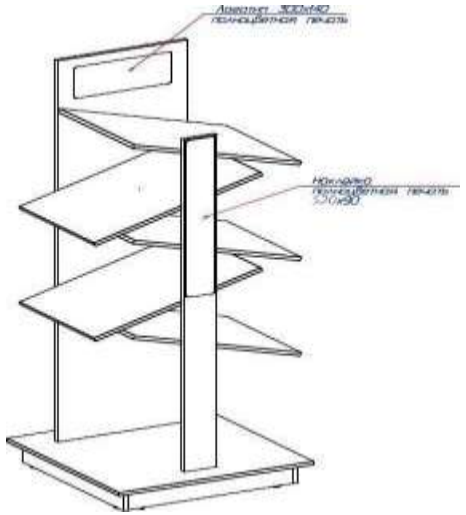

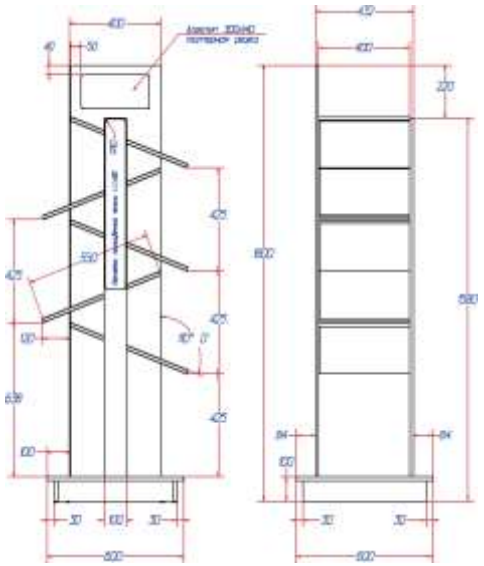

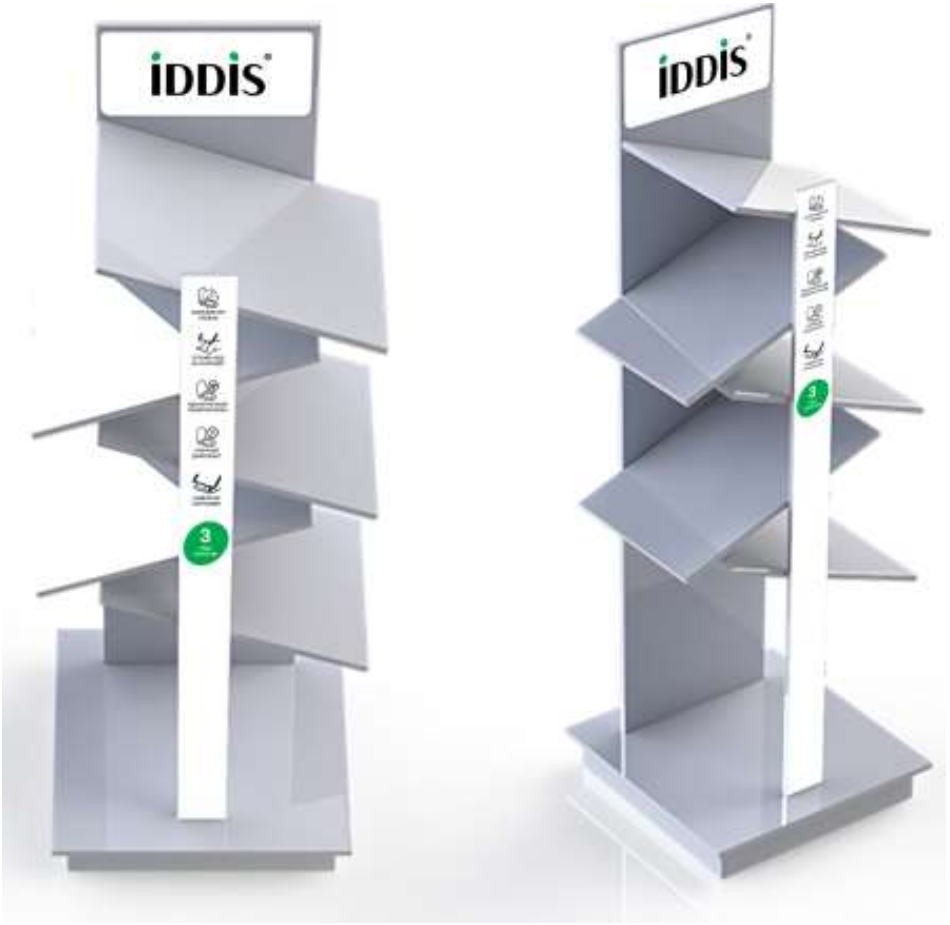

Габариты стенда

600x600x1800 мм

Материал

ЛДСП Белый глянец 16 мм

Рекламные материалы

Стикеры – самоклеящаяся пленка с полноцветной печатью

iSi5C1/15

Стенд для моек 5х IDDIS, **iMO5T1/15**

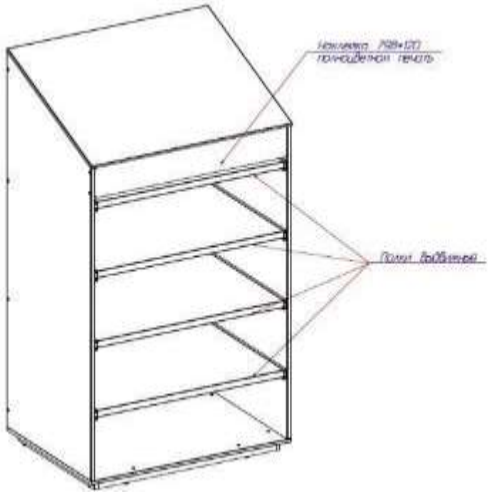

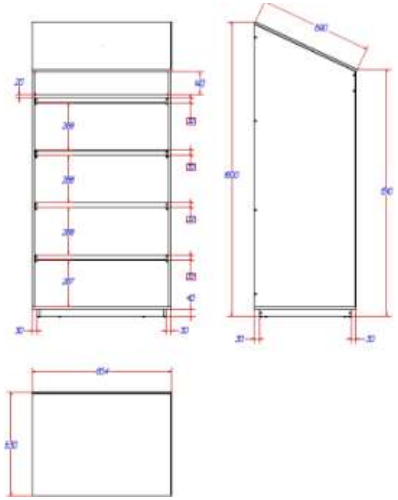

Габариты стенда

854х630х1800 мм

Материал

ЛДСП Белый глянец 16 мм

Рекламные материалы

Стикеры – самоклеящаяся пленка с полноцветной печатью

iMO5T1/15

Стенд для моек 7x IDDIS, **iMO7T1/15**

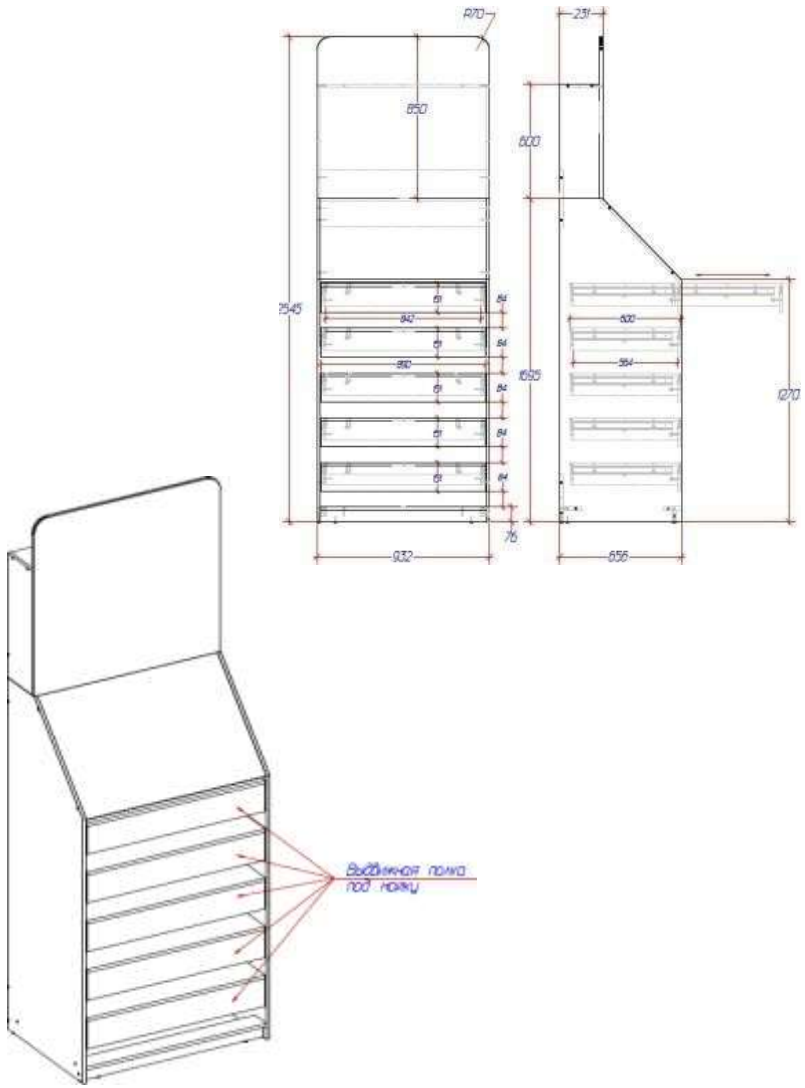

Габариты стенда

932x656x2545 мм

Материал

ЛДСП Антрацит SM 16 мм

ЛДСП Белый глянец 16 мм

Рекламные материалы

Стикеры – самоклеящаяся пленка с полноцветной печатью

iMO7T1/15

Стенд для душ.ограждений 1-й IDDIS, **iOG1C1_19**

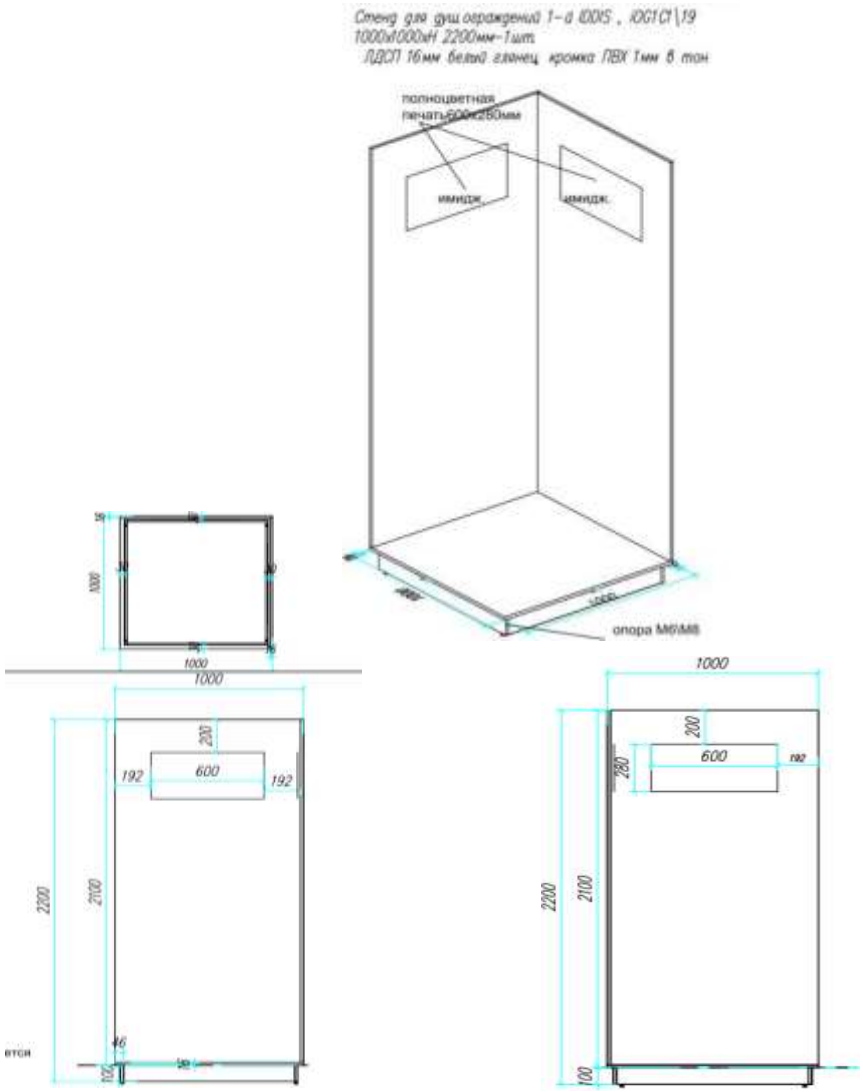

Габариты стенда

1000x1000x2200 мм

Материал

ЛДСП Белый глянец 16 мм

Рекламные материалы

Стикеры – самоклеящаяся пленка с полноцветной печатью

Стенд для душевых ограждений 1-ый IDDIS, **iOG1C1/21**

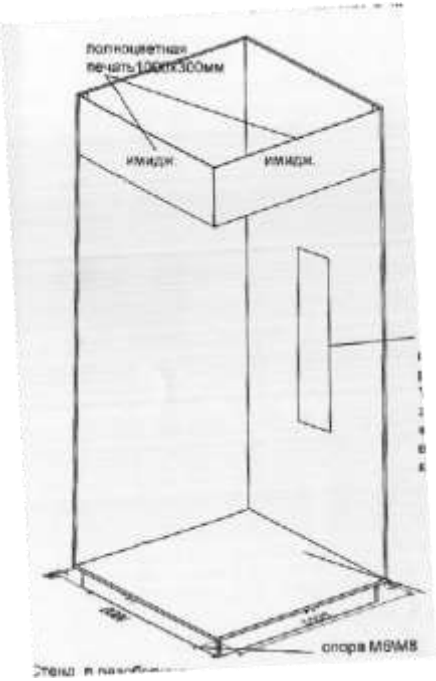

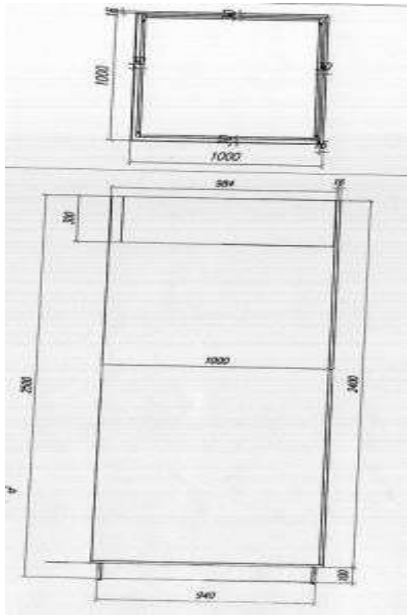

Габариты стенда

1100x1100x2500 мм

Материал

ЛДСП Белый глянец 16 мм

Рекламные материалы

Стикеры – самоклеящаяся пленка с полноцветной печатью

iOG1C1/21

Стенд для душ.перегородок 1-й IDDIS, **iOG1C2_19**

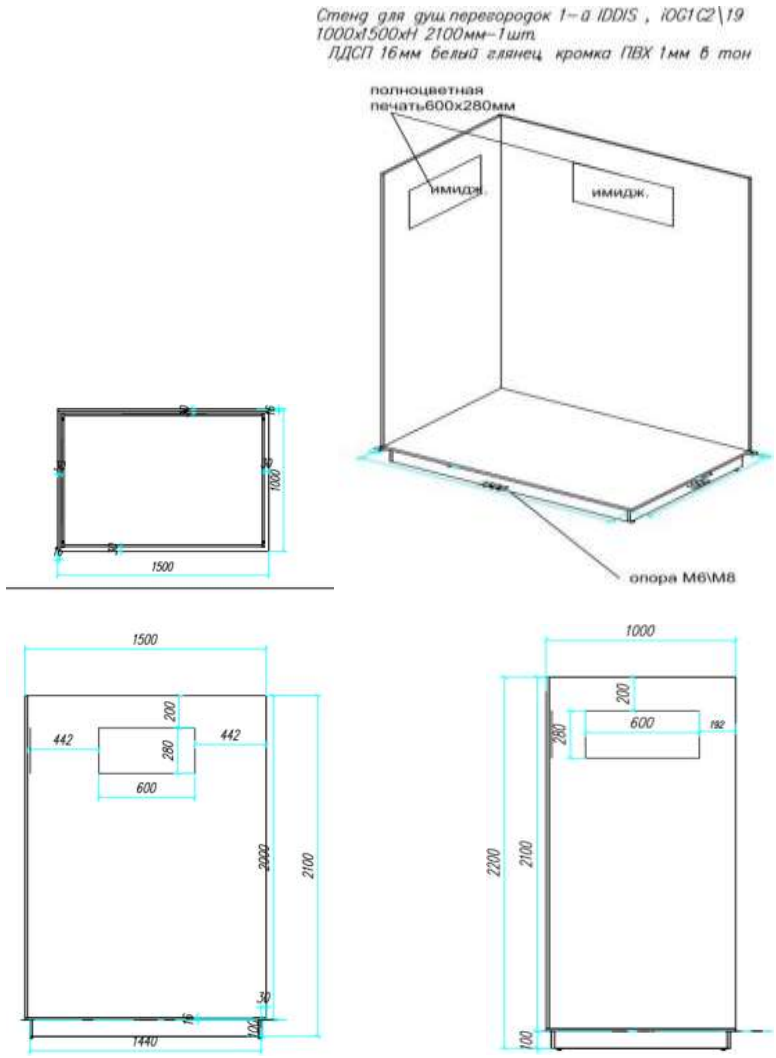

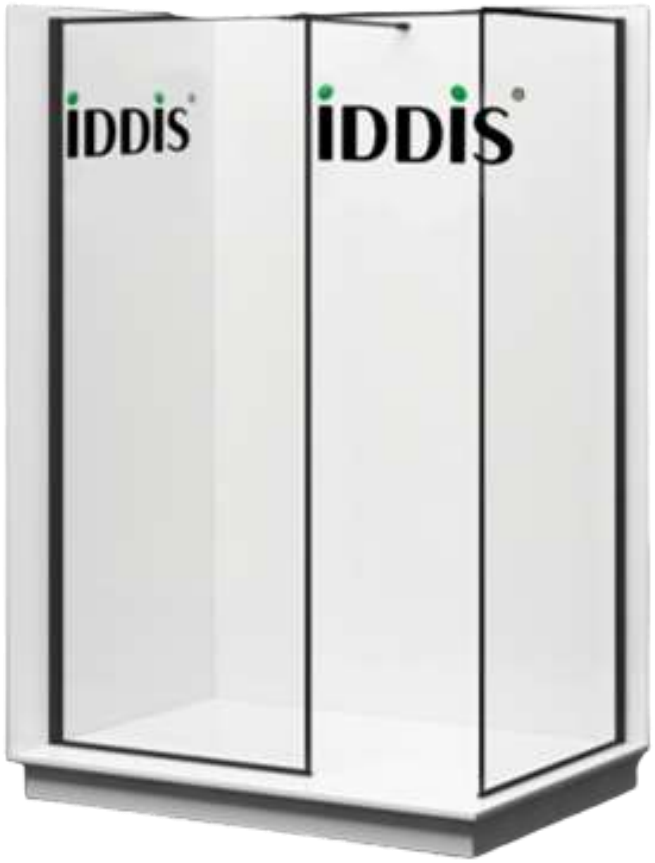

Габариты стенда

1500x1000x2200 мм

Материал

ЛДСП Белый глянец 16 мм

Рекламные материалы

Стикеры – самоклеящаяся пленка с полноцветной печатью

Стенд для душевых дверей 120см IDDIS, **iDV2C1/20**

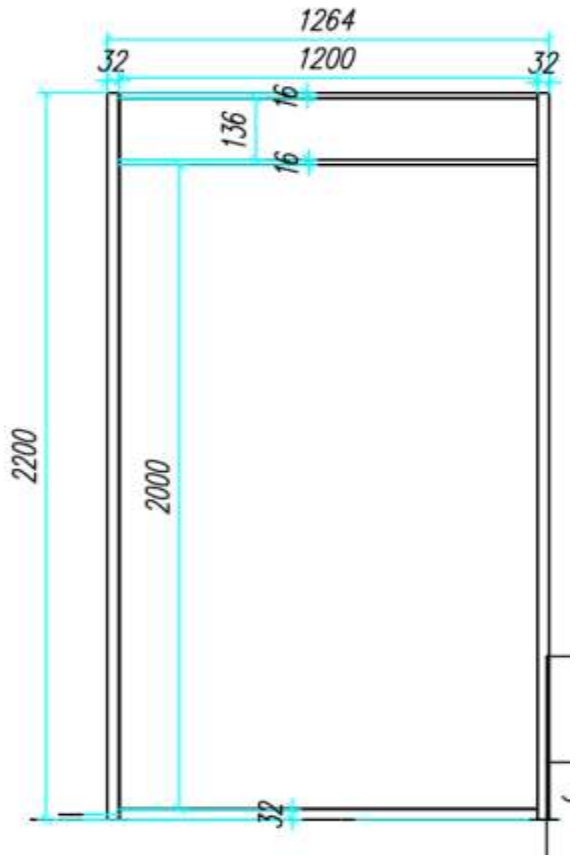

Габариты стенда

242x2000 мм

Материал

ЛДСП Белый глянец 16 мм

- Доборная панель к Стенд для душевых дверей 120см IDDIS, iDV2C1/20

Перегородка на стенд iDV2C1/20 для душевых дверей IDDIS 120см

Перегородка используется при выставке душевой двери менее 120см.

Габариты стенда

1300x502x2200 мм

Материал

ЛДСП Антрацит SM 16 мм

ЛДСП Белый глянец 16 мм

Рекламные материалы

Стикеры – самоклеящаяся пленка с полноцветной печатью

Не является самостоятельным стендом!

Стенд для стеклянных штор IDDIS big, **iSH3C2/20**

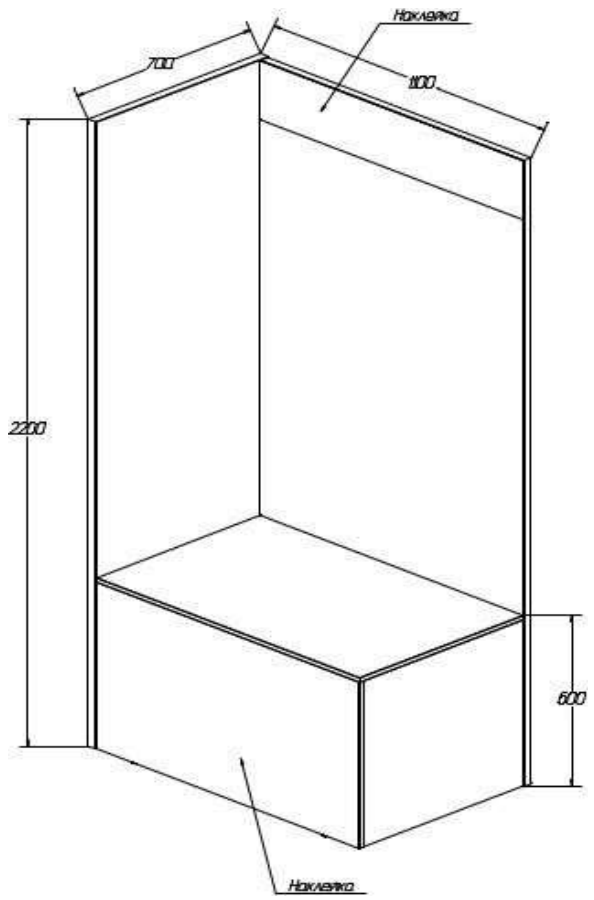

Габариты стенда

1100x700x2200 мм

Материал

ЛДСП Белый глянец 16 мм

ЛДСП Белый глянец 32 мм

Рекламные материалы

Стикеры – самоклеящаяся пленка с полноцветной печатью

Стойка для ковриков и штор IDDIS, **iTE1S1**

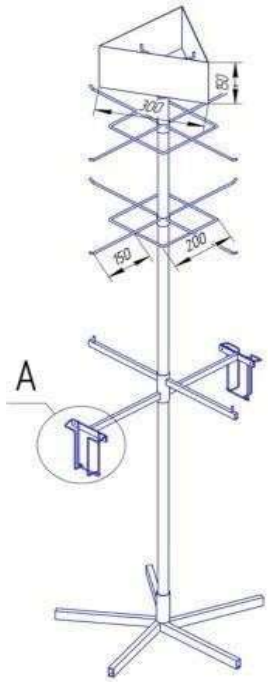

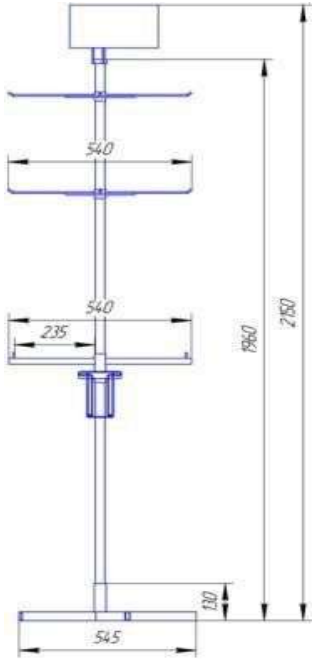

Габариты стенда

545x545x2150 мм

Материал

Проволока, выкрашена в белый цвет

Рекламные материалы

Стикеры – самоклеящаяся пленка с полноцветной печатью

Стенд для мебели IDDIS, **iMB1C1/15**

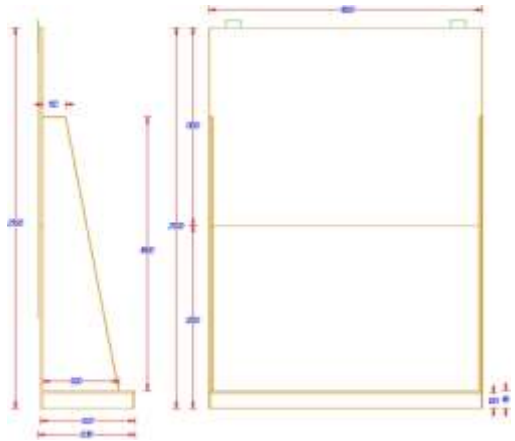

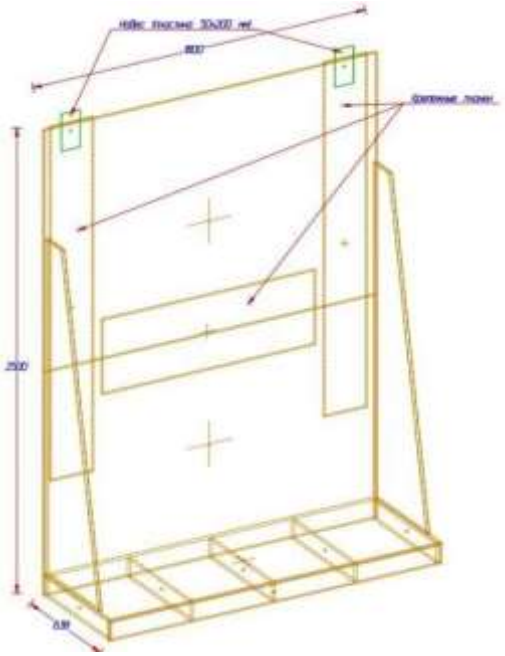

Габариты стенда

1800x638x2500 мм

Материал

ЛДСП Антрацит SM 16 мм

Рекламные материалы

Стикеры – самоклеящаяся пленка с полноцветной печатью

iMB1C1/15

Настенный стенд для встраиваемой сантехники IDDIS, 300x600 мм, **IVSN1_18**

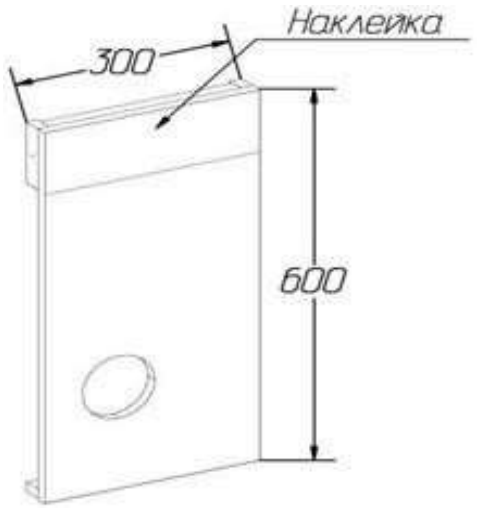

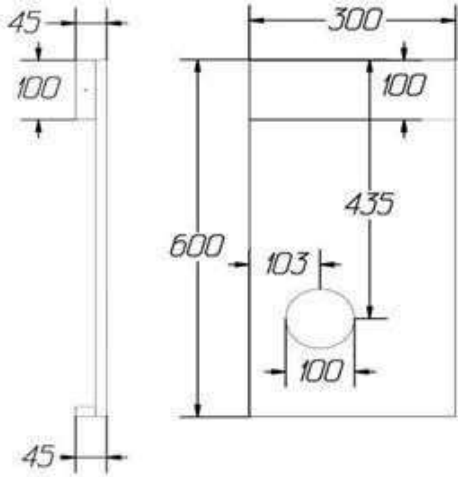

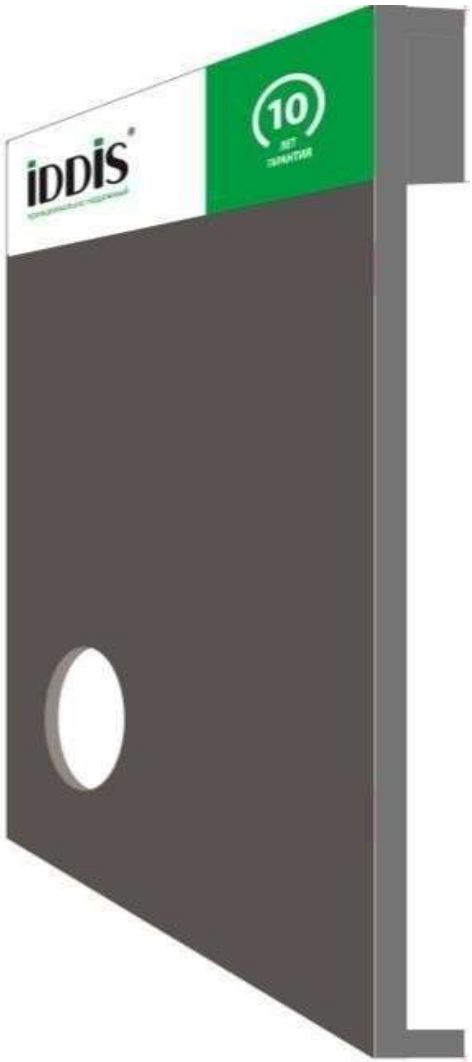

Габариты стенда

300x45x600 мм

Материал

ЛДСП Антрацит SM 16 мм

Рекламные материалы

Стикеры – самоклеящаяся пленка с полноцветной печатью

- Стенд выводится со старым лого!

Настенный стенд для встраиваемой сантехники IDDIS, 400x400 мм, **IVSN1_18 (400 мм)**

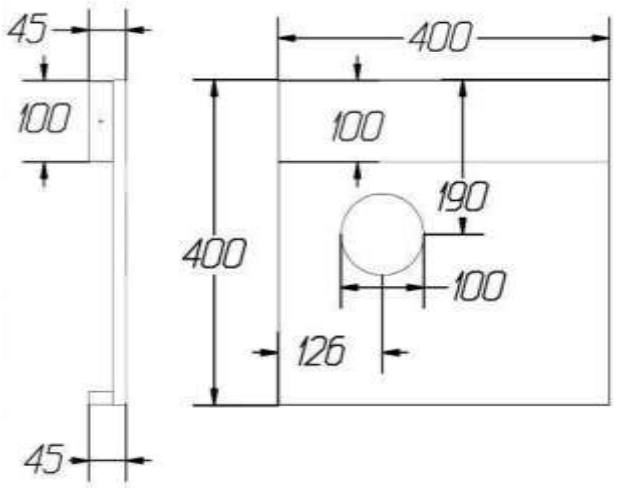

Габариты стенда

400x45x400 мм

Материал

ЛДСП Антрацит SM 16 мм

Рекламные материалы

Стикеры – самоклеящаяся пленка с полноцветной печатью

- Стенд выводится со старым лого!

IVSN1_18 (400 мм)

Универсальный стенд для встройки IDDIS_Milardo, **imVS1C1_19**

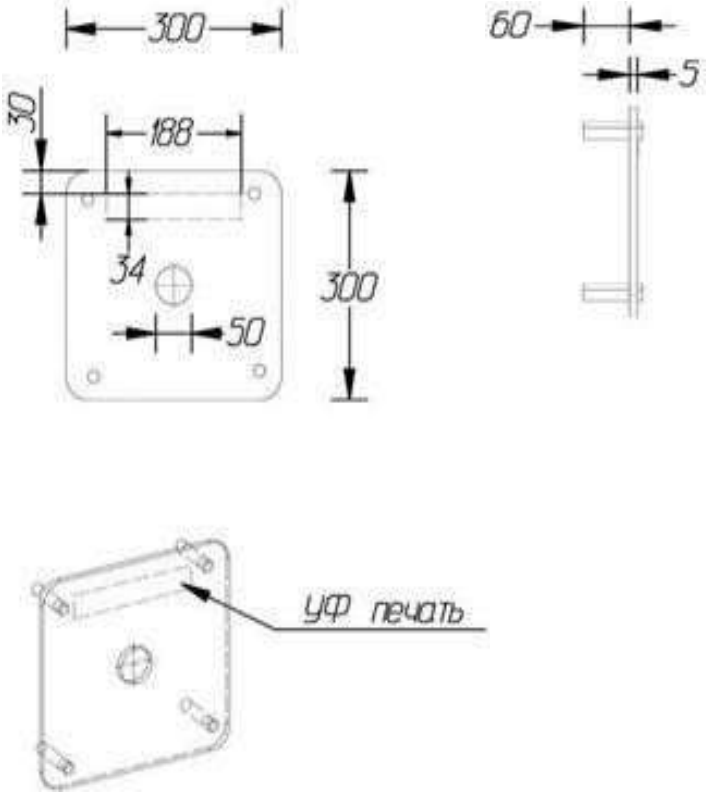

Габариты стенда

300x60x300 мм

Материал

Оргстекло

Рекламные материалы

Стикеры – самоклеящаяся пленка с полноцветной печатью

Стенд для встраиваемых смесителей IDDIS Slide, iVS1C1/20

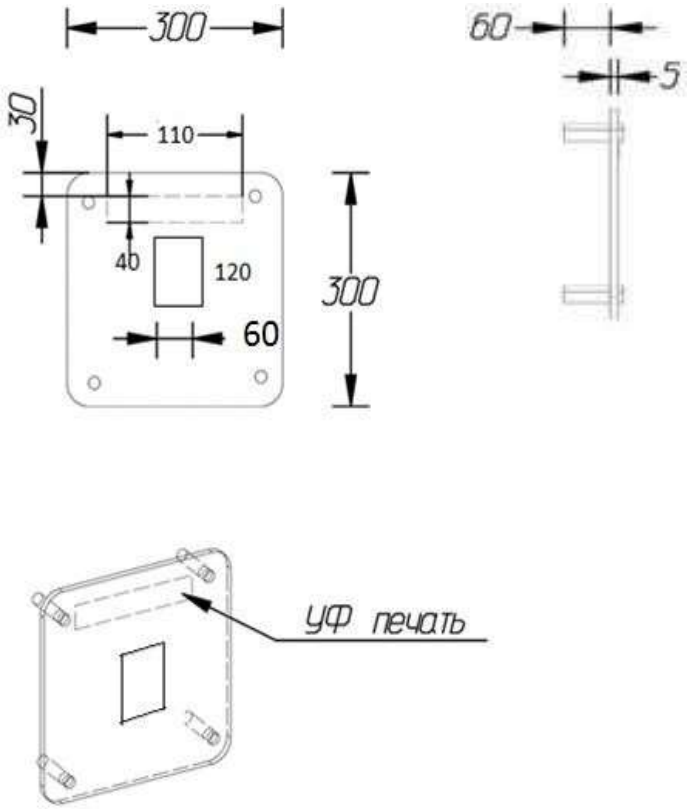

Габариты стенда

300x60x300 мм

Материал

Оргстекло

Рекламные материалы

Стикеры – самоклеящаяся пленка с полноцветной печатью

Панель ID для встройки Acros (300x300мм)

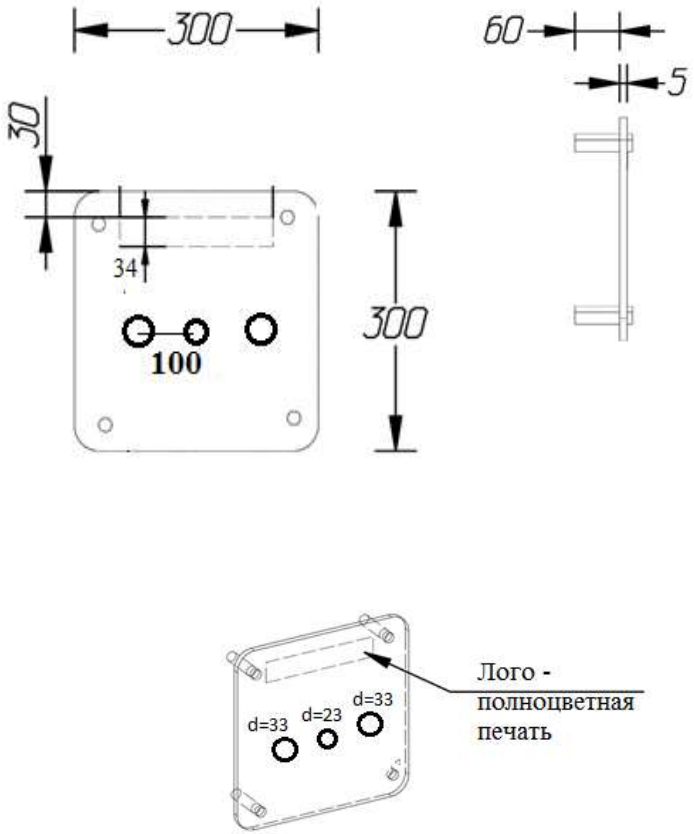

Габариты стенда

300x60x300 мм

Материал

Оргстекло

Рекламные материалы

Стикеры – самоклеящаяся пленка с полноцветной печатью

Панель ID для встройки Ray, Axes (300x300мм)

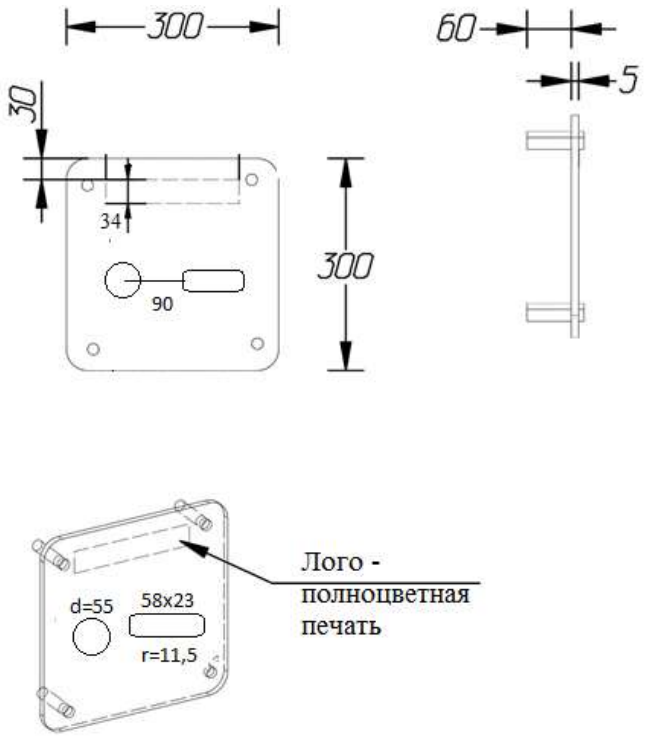

Габариты стенда

300x60x300 мм

Материал

Оргстекло

Рекламные материалы

Стикеры – самоклеящаяся пленка с полноцветной печатью

Экспозитор на 3 отверстия для смесителей на борт ванной IDDIS

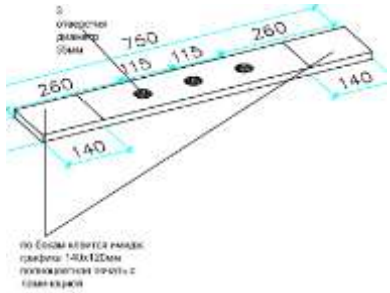

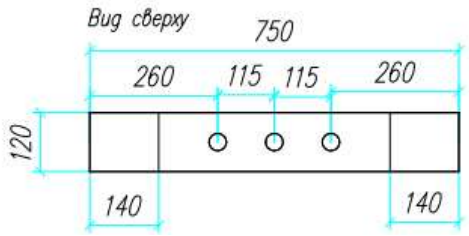

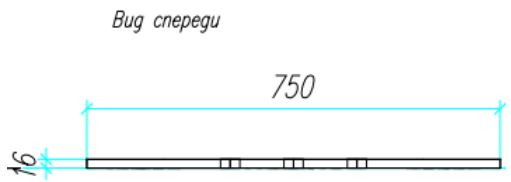

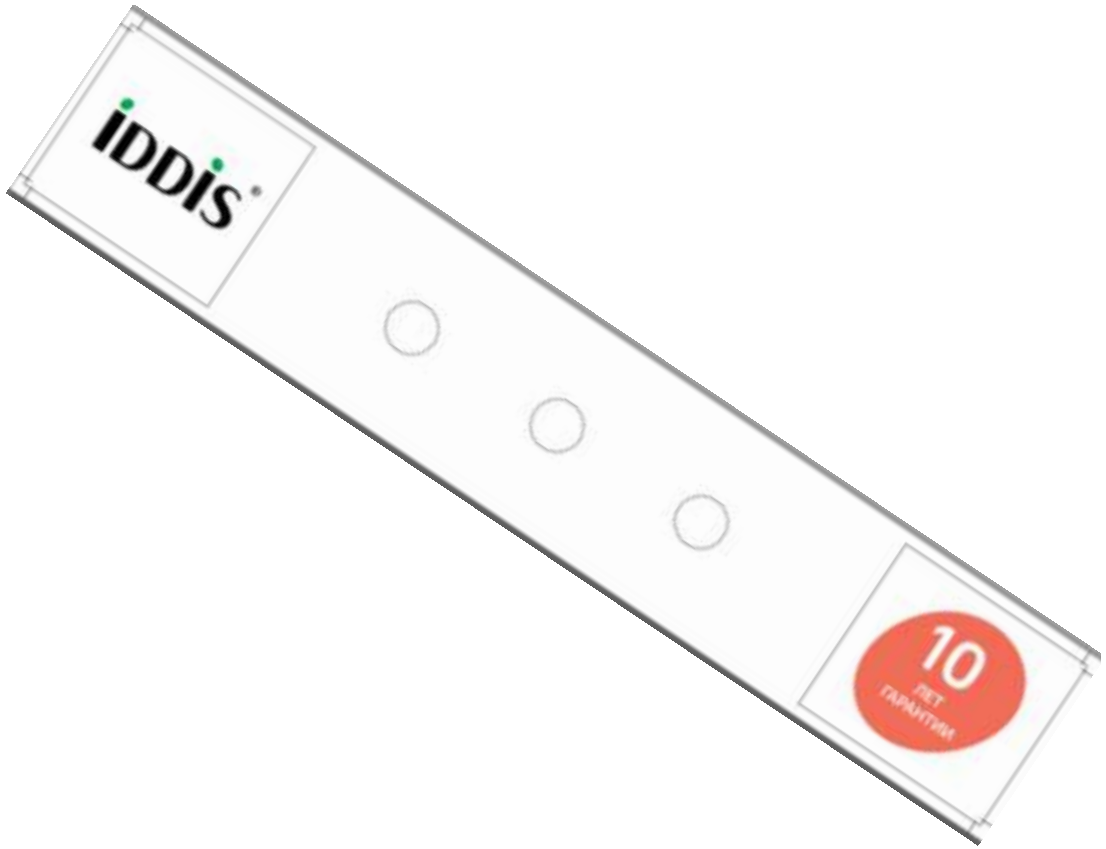

Габариты стенда

750x120x16 мм

Материал

МДФ Белый глянец 16 мм

Рекламные материалы

Стикеры – самоклеящаяся пленка с полноцветной печатью

Только под заказ!

Экспозитор на 4 отверстия для смесителей на борт ванной IDDIS

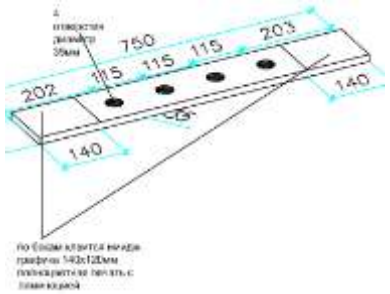

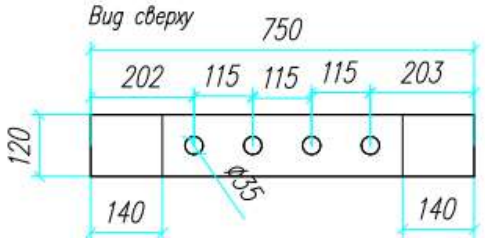

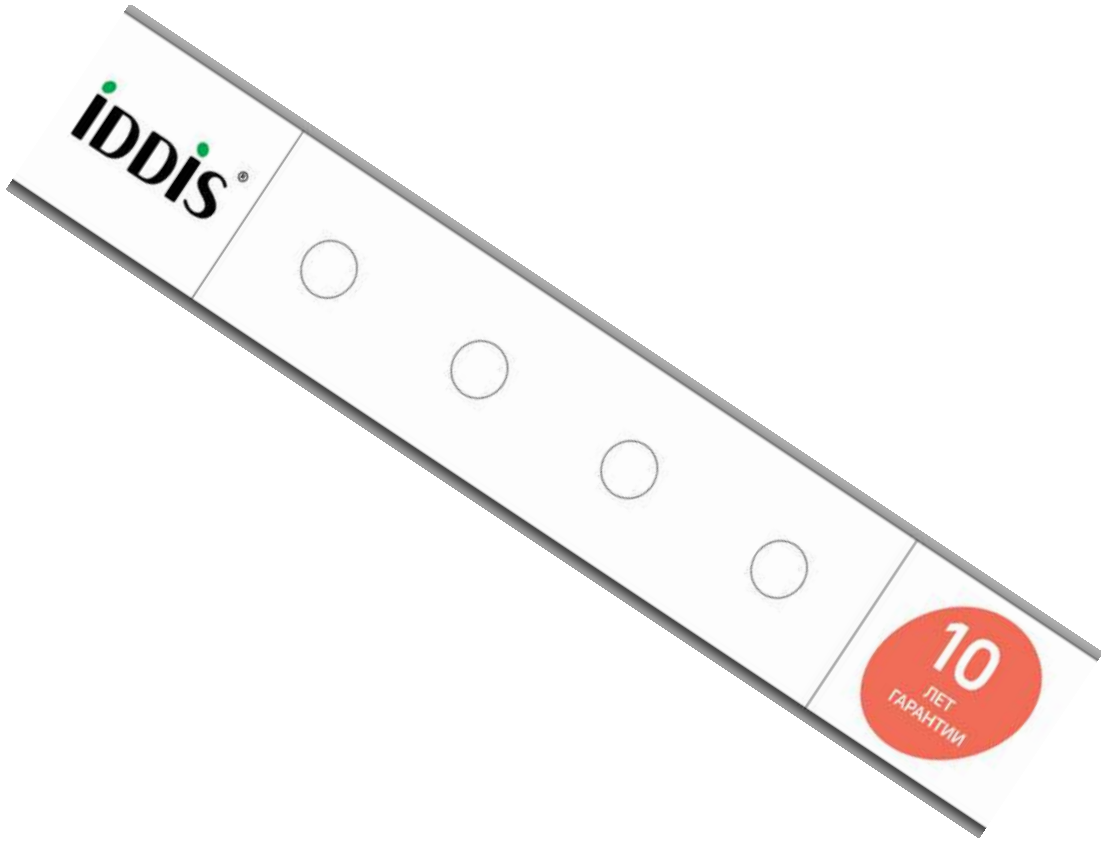

Габариты стенда

750x120x16 мм

Материал

МДФ Белый глянец 16 мм

Рекламные материалы

Стикеры – самоклеящаяся пленка с полноцветной печатью

Только под заказ!

Стенд для накладных умывальников IDDIS, **iUM1C5_22**

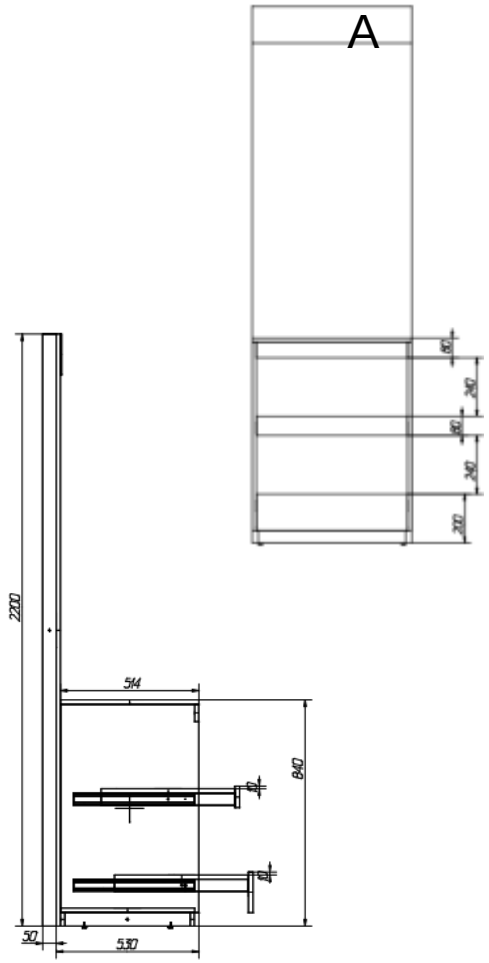

Экспозитор для столешниц

Габариты стенда

650x530x2200 мм

Материал

МДФ Белый глянец 16 мм

Рекламные материалы

Стикеры – самоклеящаяся пленка с полноцветной печатью

- Экспозитор под образцы столешниц заказывается отдельно.

Стенд ID для душевых поддонов Bild, **iDZMt2_21**

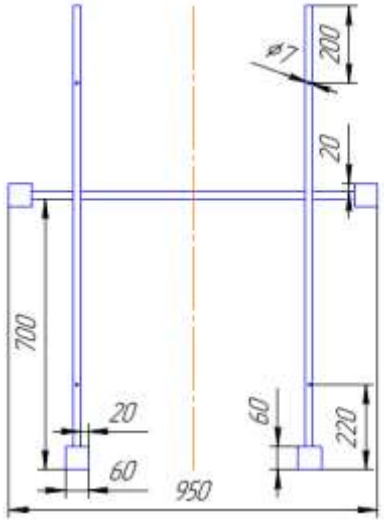

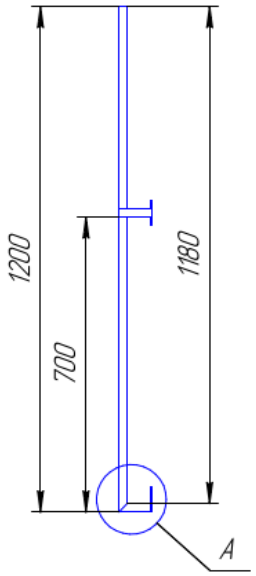

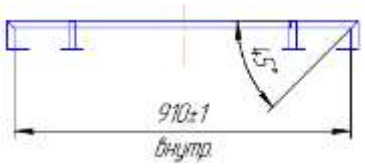

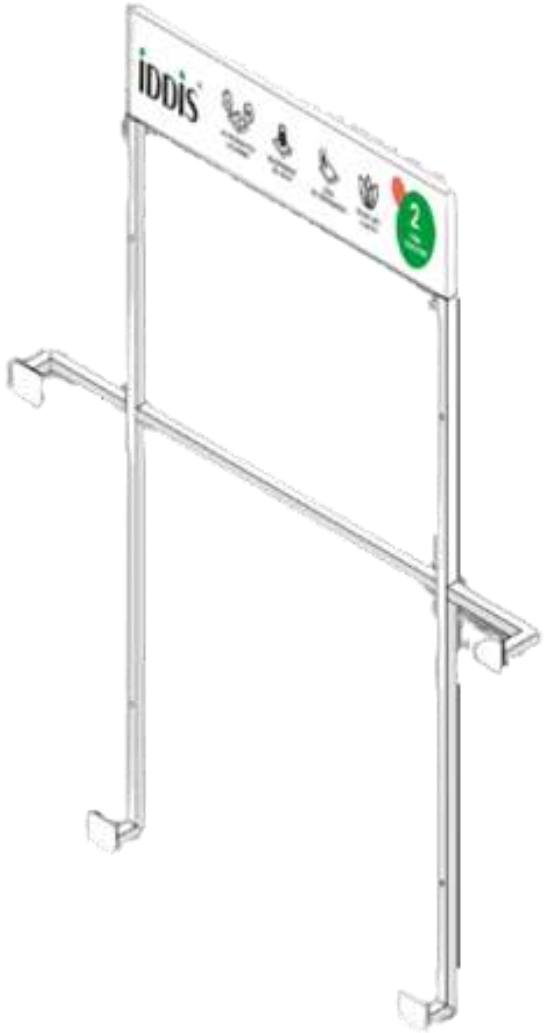

Габариты стенда

950x75x1200 мм

Материал

Сталь

Рекламные материалы

ПФХ панель с печатью

Стенд ID для душевых поддонов Bild, **iDZmebBild_22**

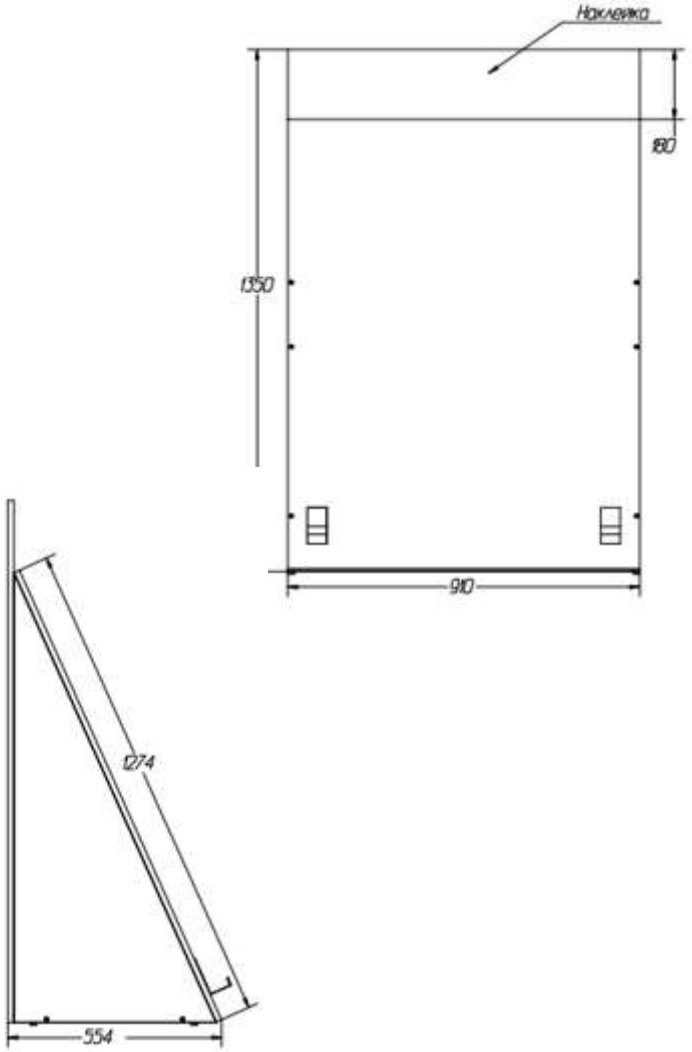

Габариты стенда

1350x910x554 мм

Материал

ЛДСП Антрацит

Рекламные материалы

Стикеры – самоклеящаяся пленка с полноцветной печатью

Панель для умывальника Optima Home IDDIS 2022

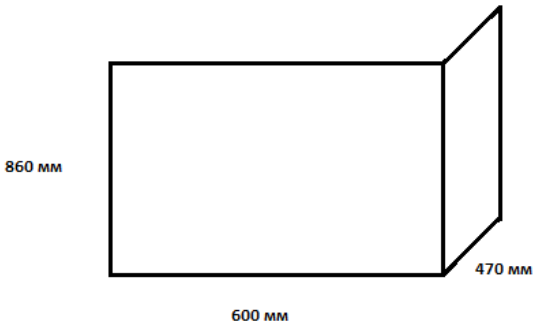

ПВХ 5 мм, прямая печать

Габариты стенда

860x600x470 мм

Материал

ПВХ

Полка для стенда АВК IDDIS 500мм (2022)

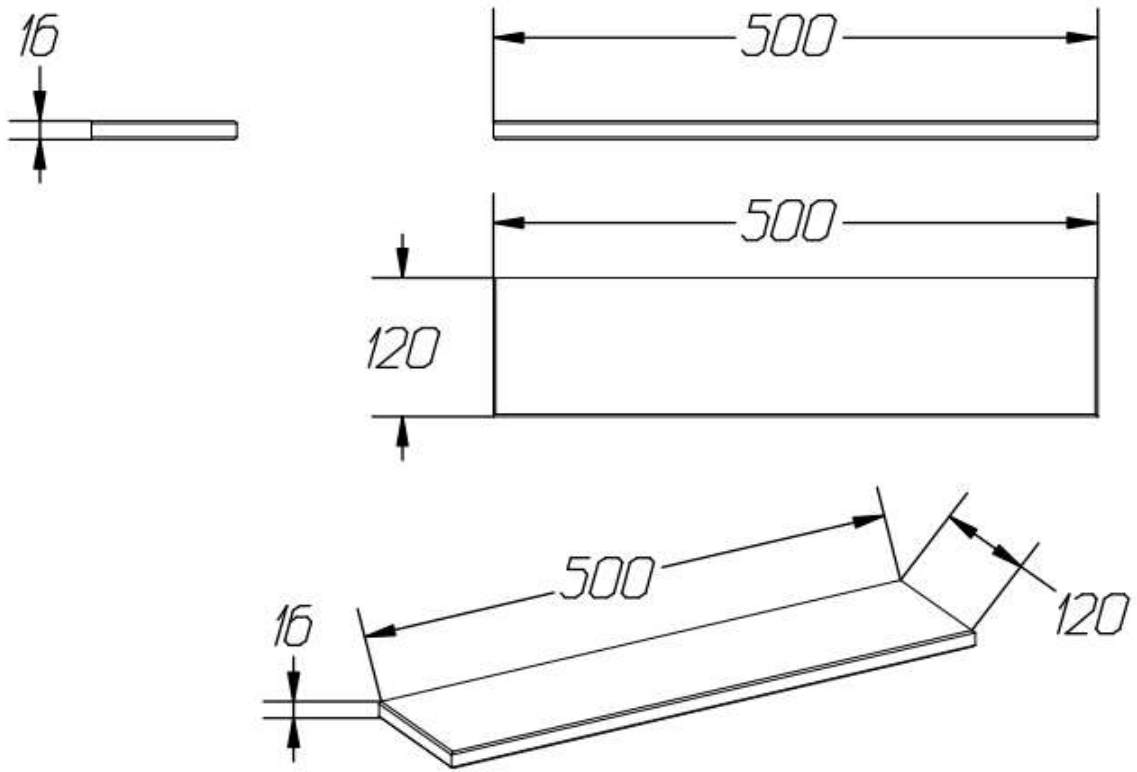

Габариты стенда

500x16x120 мм

Материал

ЛДСП Белый глянец 16 мм

- Для размещения напольных АВК на стандартном оборудовании.

Полка для смесителей IDDIS 600 мм, ism3PL600/22

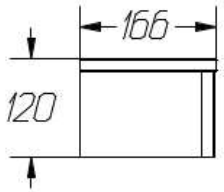

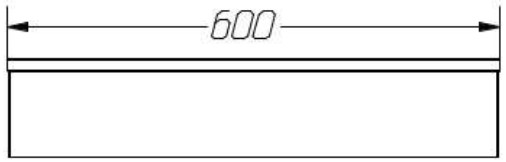

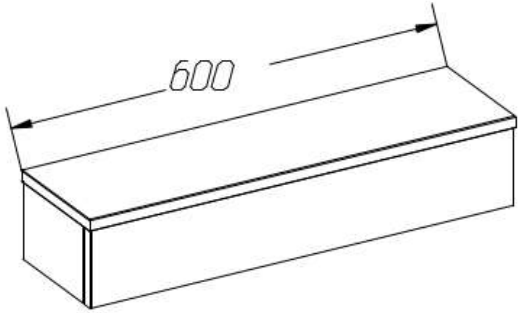

Габариты стенда

600x166x120 мм

Материал

ЛДСП Белый глянец

- Для размещения смесителей в торговом зале

ism3PL600/22

Полка для смесителей IDDIS 900 мм, **ism56PL900/22**

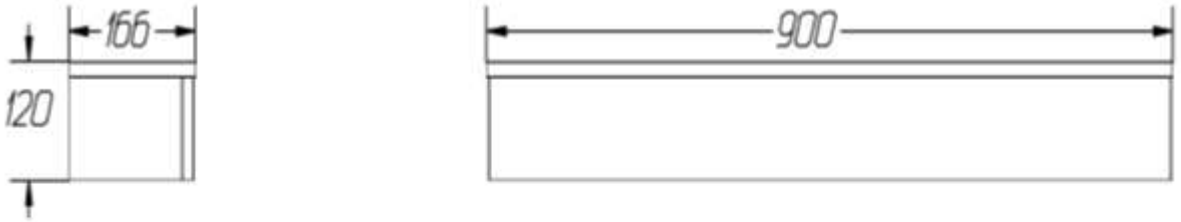

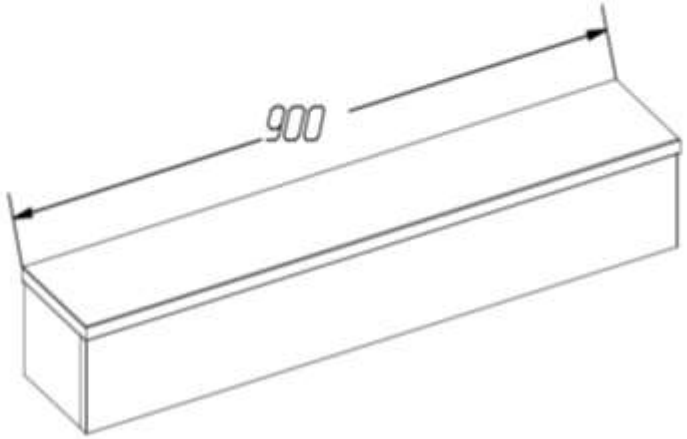

Габариты стенда

900x166x120 мм

Материал

ЛДСП Белый глянец

- Для размещения смесителей в торговом зале

ism56PL900

Полка для смесителей IDDIS 1200 мм, **ism7PL1200/22**

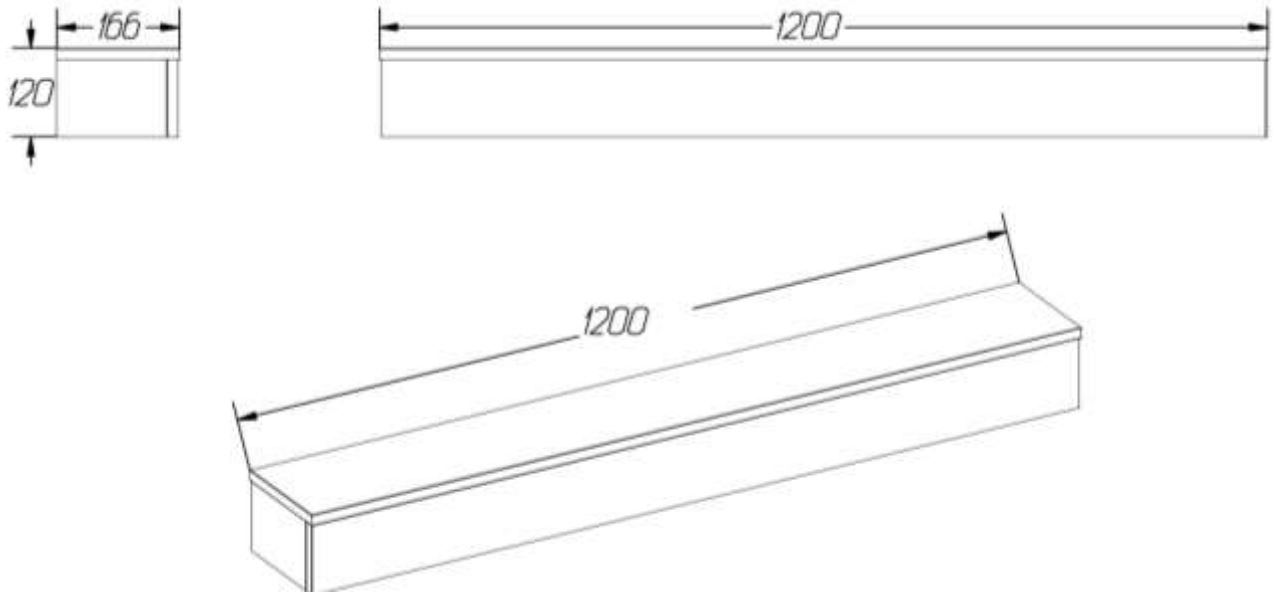

Габариты стенда

1200x166x120 мм

Материал

ЛДСП Белый глянец

- Для размещения смесителей в торговом зале

ism7PL1200/22

Лента для запчастей IDDIS 2022

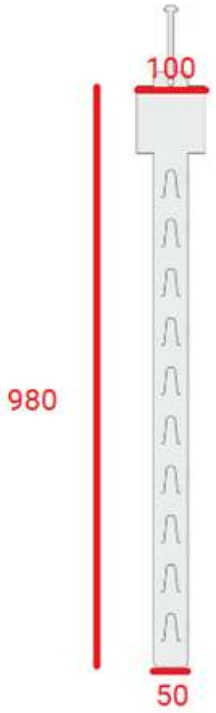

Габариты стенда

50x980x0,6 мм

Материал

Полипропилен

Рекламные материалы

Стикеры – самоклеящаяся пленка с полноцветной печатью

Стенд ID для смесителей с ВД, **iVD1/22**

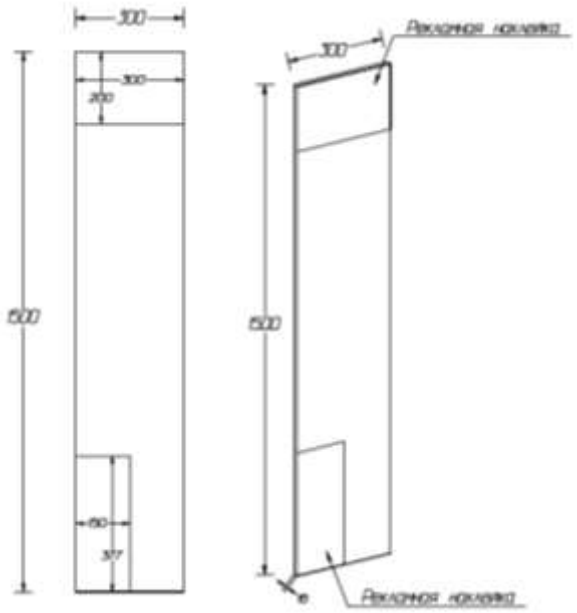

Габариты стенда

300x1500x16 мм

Материал

Белый ЛДСП 16 мм

Рекламные материалы

Стикеры – самоклеящаяся пленка с полноцветной печатью

- Значки кладутся в комплект и монтируются после установки ВД сбоку в зависимости от наличия свободного места

Стенд для накладных умывальников IDDIS металл, **iUM2C5/22**

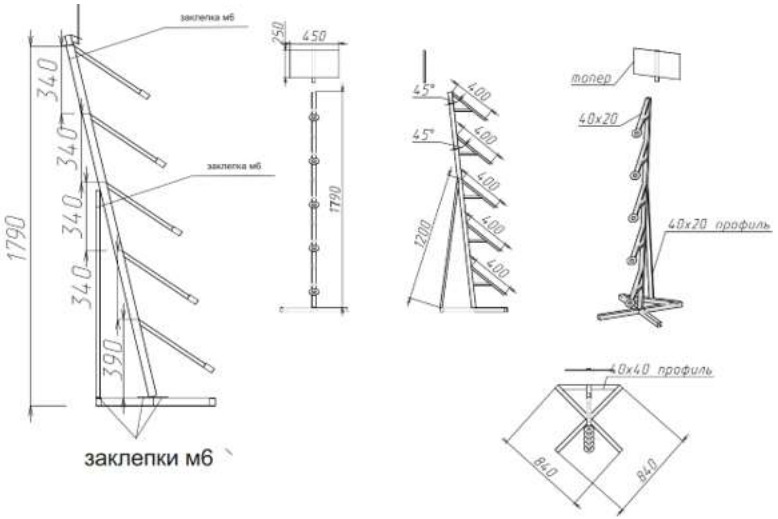

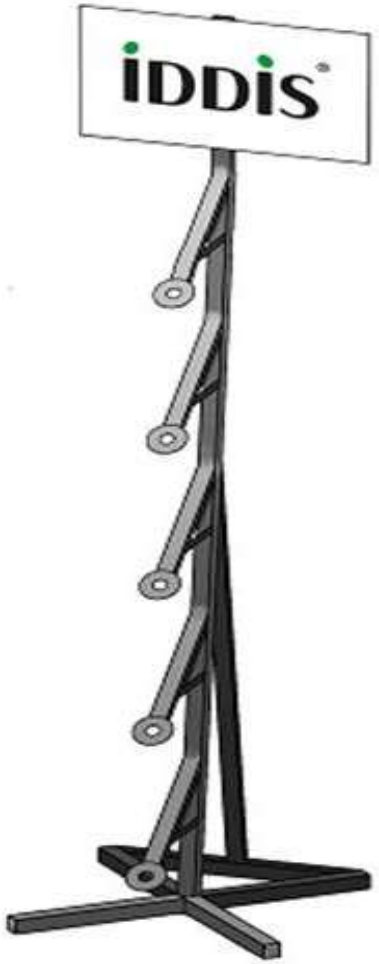

Габариты стенда

840x840x1790 мм

Материал

Металлический профиль 40x20 и 40x40 мм

Рекламные материалы

Лого ПВХ панель

Стенд для санкерамики IDDIS, **iSK1U1_impulse**

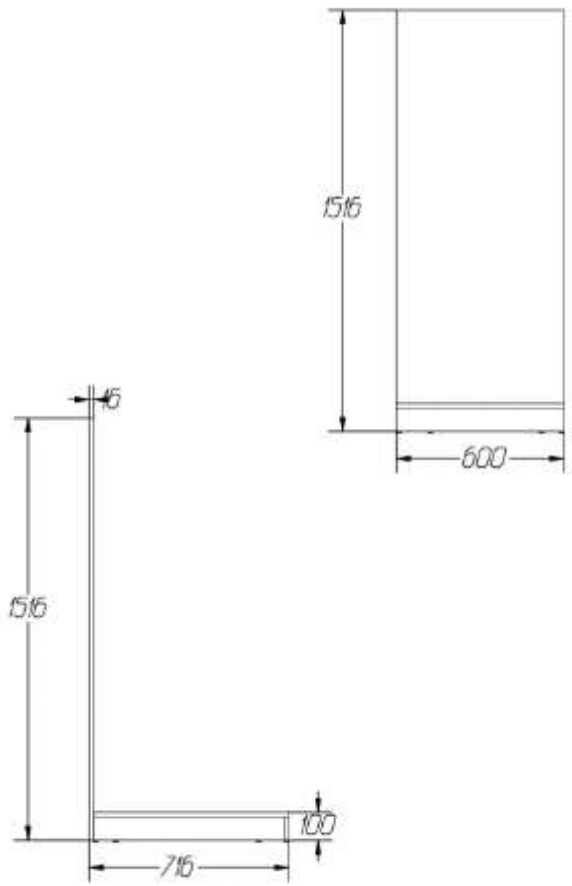

Габариты стенда

600x716x1516 мм

Материал

ЛДСП Антрацит SM 16 мм

Рекламные материалы

Стикеры – самоклеящаяся пленка с полноцветной печатью

- Отдельные стикеры: «Ручной смыв», «Ножной смыв».

iSK1U1_impulse

Стандартные POSM

Ярлык ID На смесители Общий 18

Размещается на всех смесителях кроме тех, для которых есть ярлык с особенностями SKU

ТГ Смесители. POSM Общий

Размер: 110x55 мм

* Используется для выделения нашей продукции только на стенде клиента.

* На стандартном ТО не размещается!

Ярлык ID На смесители Cuba 20

ТГ Смесители.

- Используется для выделения смесителей Cuba.

Воблер ID На смесители Slide 20

ТГ Смесители.

- Используется для выделения смесителей коллекции Slide.

Ярлык ID На смесители Фильтр воды 18

ТГ Смесители. POSM с особенностями SKU

- Используется для выделения преимуществ отдельных SKU

Плакат ID Slide и Walk Inn (A2,2020)

ТГ Душевые кабины.

- Используется для выделения преимуществ ограждений, дверей и перегородок в коллекции Slide

Плакат ID Zodiac (A2)

ТГ Душевые кабины.

- Используется для выделения преимуществ ограждений, дверей и перегородок в коллекции Zodiac.

Плакат ID шторка Slide и Ray(A2,2020)

ТГ Душевые кабины.

- Используется для выделения преимуществ Коллекции Slide и Ray стеклянных штор.

Плакат ID ДК Steel (А2,2021)

ТГ Душевые кабины.

- Используется для выделения преимуществ коллекции Steel душевых ограждений.

Подложка ID Смеситель с верхним душем 18

Подложка ID Душевой гарнитур 18

ТГ Смесители. POSM с особенностями SKU

- Используется для выделения преимуществ отдельных SKU

Бумажный коврик на поддон душевой кабины IDDIS 18

ТГ Душкабины. POSM.

- Позиция выводится, доступно до окончания остатков

Плакат ID Совместимость сидений 2020

ТГ Сиденья. POSM.

- Формат А3.

Воблер ID Смеситель без ДА 18

ТГ Смесители. POSM с особенностями SKU

- Используется для выделения преимуществ отдельных SKU.
- Размещается на смесителях без душевых аксессуаров (артикулы с WAв конце)

Стикер ID Специальная цена 18

Единый POSM

- Используется для выделения акционных позиций по всем ТГ
- Размещается на ценник акционного SKU

Ярлык ID Специальная цена 19

Единый POSM

- Используется для выделения акционных позиций по всем ТГ

Ярлык ID/MI Новинка 19

Единый POSM

- Используется для выделения новинок по всем ТГ

Воблер ID На мебель Oxford 21

POSM с особенностями SKU

- Используется для выделения преимуществ коллекции Oxford.

Воблер ID На мебель Зеркала Общий 21

POSM с особенностями SKU

Используется для выделения преимуществ линейки Зеркала.

Воблер ID На мебель Покрытие и хранение 21

POSM с особенностями SKU

- Используется для выделения преимуществ ТГ Мебель для ванной комнаты.

Стикер ID Умывальник Ray 21

Стикер ID Умывальник Slide 21

iDDiS®

POSM с особенностями SKU

- Используется для выделения преимуществ коллекций в ТГ Санитарная керамика

Стикер ID Умывальник Bridge 21

Стикер ID Умывальник Cloud 21

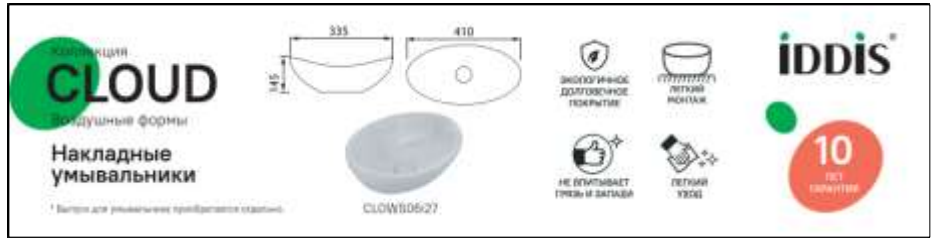

IDDIS®

POSM с особенностями SKU

- Используется для выделения преимуществ коллекций в ТГ Санитарная керамика

Воблер ID Новинка 21

Единый POSM

- Используется для выделения новинок по всем ТГ

Плакат ID Поддон Bild 22

POSM с особенностями SKU

- Используется для выделения преимуществ поддонов коллекции Bild

Стикер ID На мебель Сифон в комплекте 22

POSM с особенностями SKU

- Используется для выделения преимуществ коллекций в ТГ Мебель.

Стикер ID Зеркало Esper 22

Стикер ID Зеркало Slide/Bridge 22

POSM с особенностями SKU

- Используется для выделения преимуществ коллекций в ТГ Мебель

Ярлык ID Встройка Ray 22

Ярлык ID Встройка Axes 22

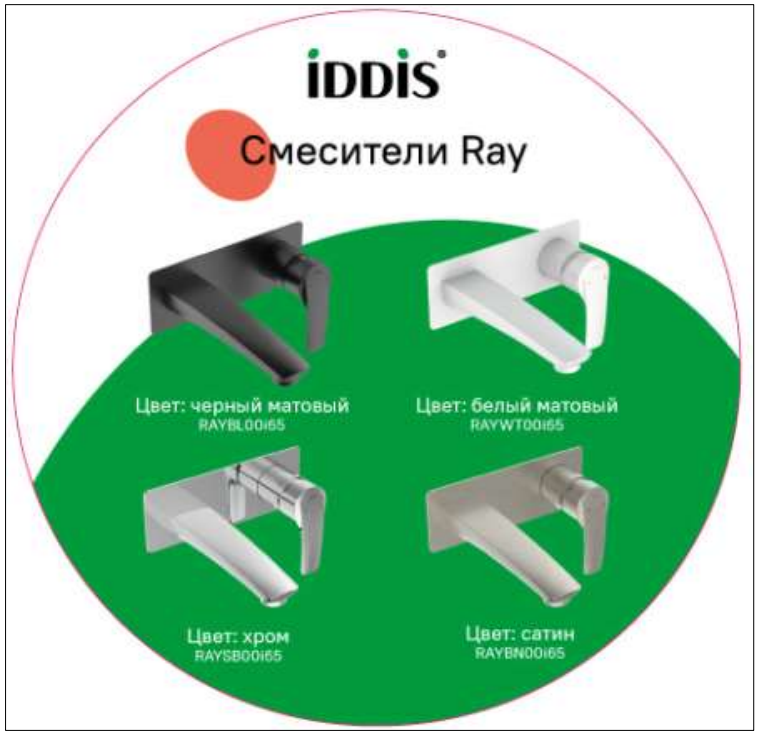

POSM с особенностями SKU

- Используется для выделения преимуществ коллекций в ТГ Смесители

Ярлык ID Встройка 2 цвета 22

POSM с особенностями SKU (Двусторонний)

- Используется для выделения преимуществ коллекций в ТГ Смесители